Wabenpaneel-Schiebetür
WP30 untenlaufend

ACHTUNG
Höhenausgleich ohne Softstop-Automatik +/– 6 mm
Höhenausgleich mit Softstop-Automatik +/– 6 mm

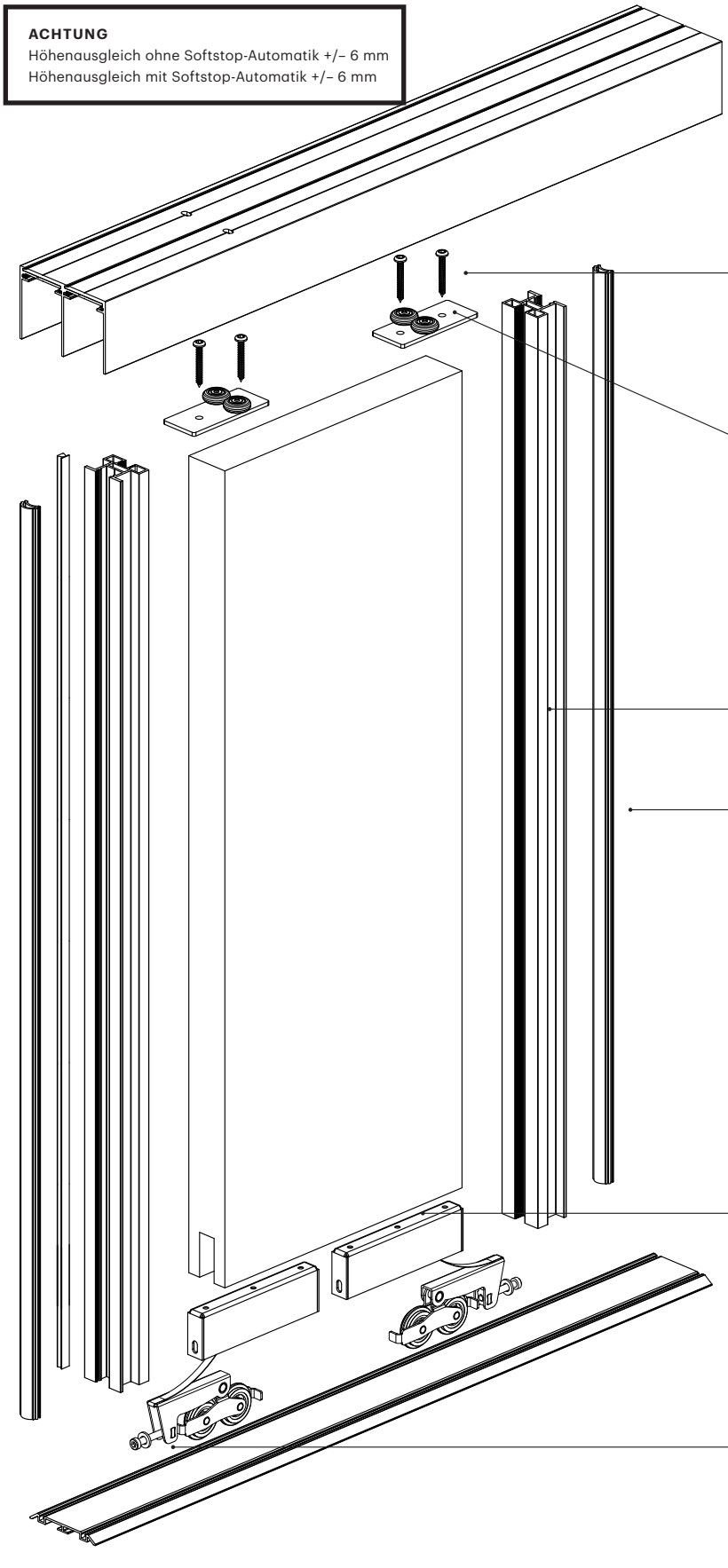

EA 010330300
Senkkopfschraube
4,5 x 35 m. Torx

EA 010101000
Führungsrolle oben

EA 000300901
Rahmenprofil seitlich WP30

EZ 020100101
Anschlagdichtung Lichtgrau

EA 010100503
Zusatzgehäuse f.
Tandemlaufwagen 100 Kg

EA 010100100
Tandemlaufwagen 100 Kg
unten m. Reinigungsbürste

Wabenpaneel-Schiebetür
WP30 untenlaufend

Alle Maßangaben in Millimeter

Flügelmaß

Flügelbreite (FB)	
AB + (Anzahl der Überstände x 30 mm) : Flügelanzahl	
Flügelhöhe	
aufgesetzt	AH -59 mm
eingelassen	AH -57 mm
mit Dichtungsset horizontal	
aufgesetzt	AH -59 mm
eingelassen	AH -57 mm

Füllungsmaß

Füllungsbreite	
FB -60 mm	
Füllungshöhe	
aufgesetzt	AH -59 mm
eingelassen	AH -57 mm
mit Dichtungsset horizontal	
aufgesetzt	AH -71 mm
eingelassen	AH -69 mm

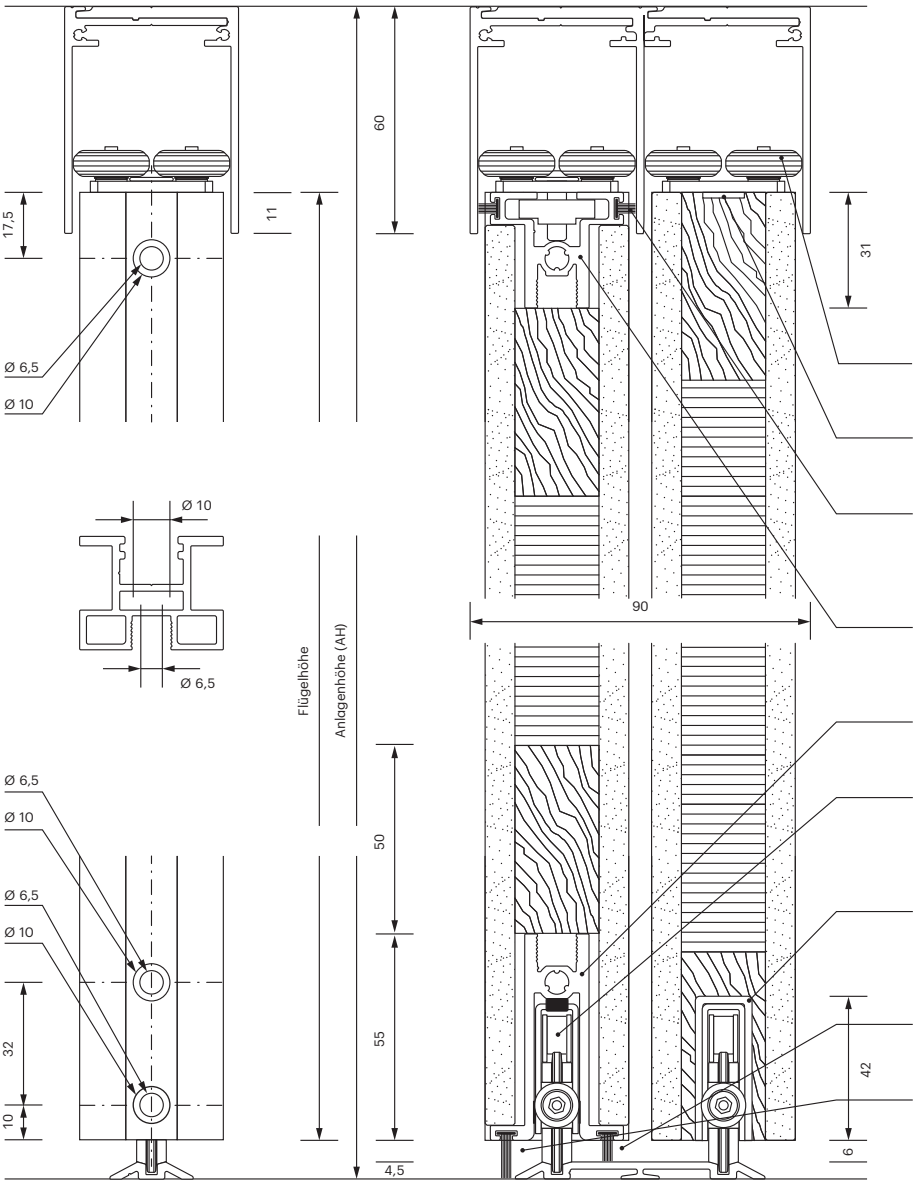

EA 010101000
Führungsrolle oben

Nutfräsung
11 x 1,5

EZ 020200601
Bürstendichtung
8 mm Grau

EA 000310101
Rahmenprofil oben
verstärkt AR

EA 000320301
Rahmenprofil unten m. Bürstenaufnahme AR

EA 010100100
Tandemlaufwagen 100 Kg
unten m. Reinigungsbürste

EA 010100503
Zusatzgehäuse f.
Tandemlaufwagen 100 Kg

EZ 020200101
Bürstendichtung 12 mm Grau

EZ 020200201
Bürstendichtung 16 mm Grau

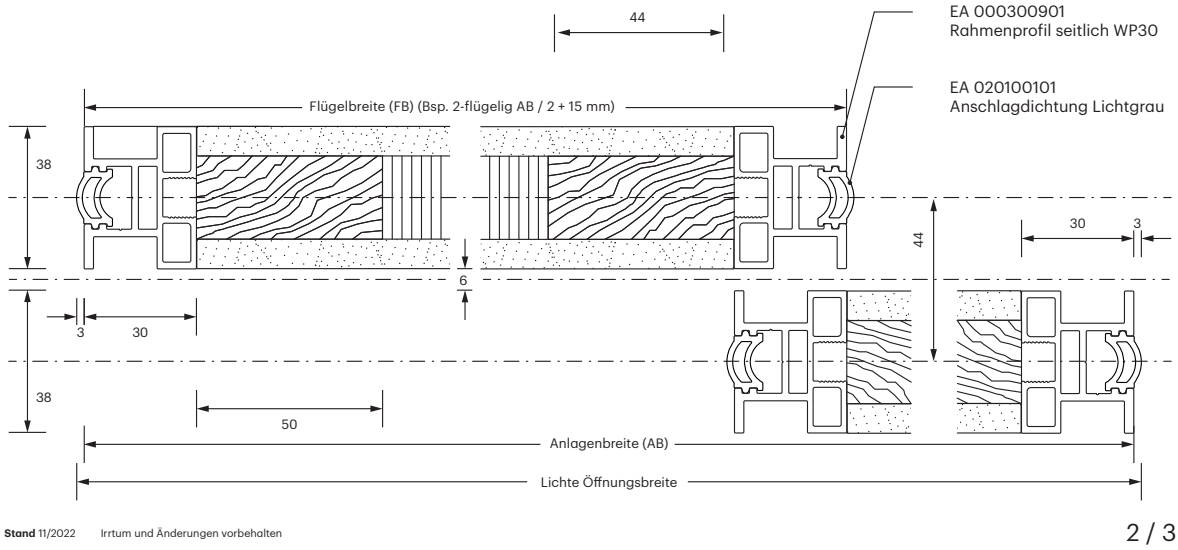

EA 000300901
Rahmenprofil seitlich WP30

EA 020100101
Anschlagdichtung Lichtgrau

Wabenpaneel-Schiebetür
WP30 untenlaufend

Alle Maßangaben in Millimeter

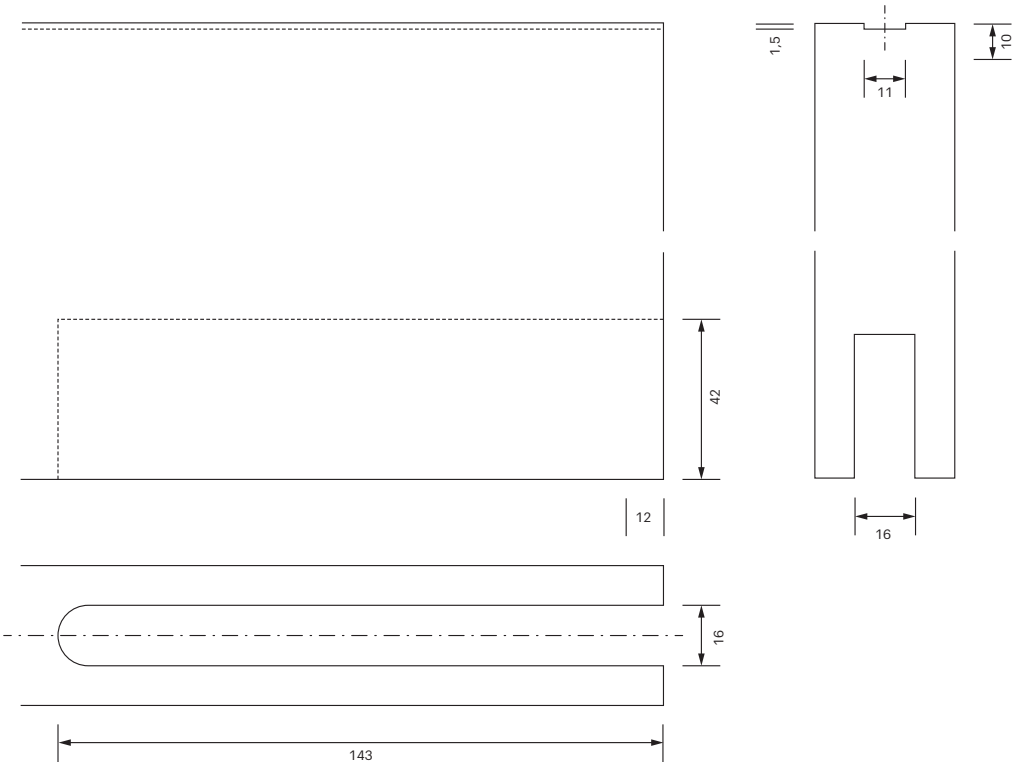
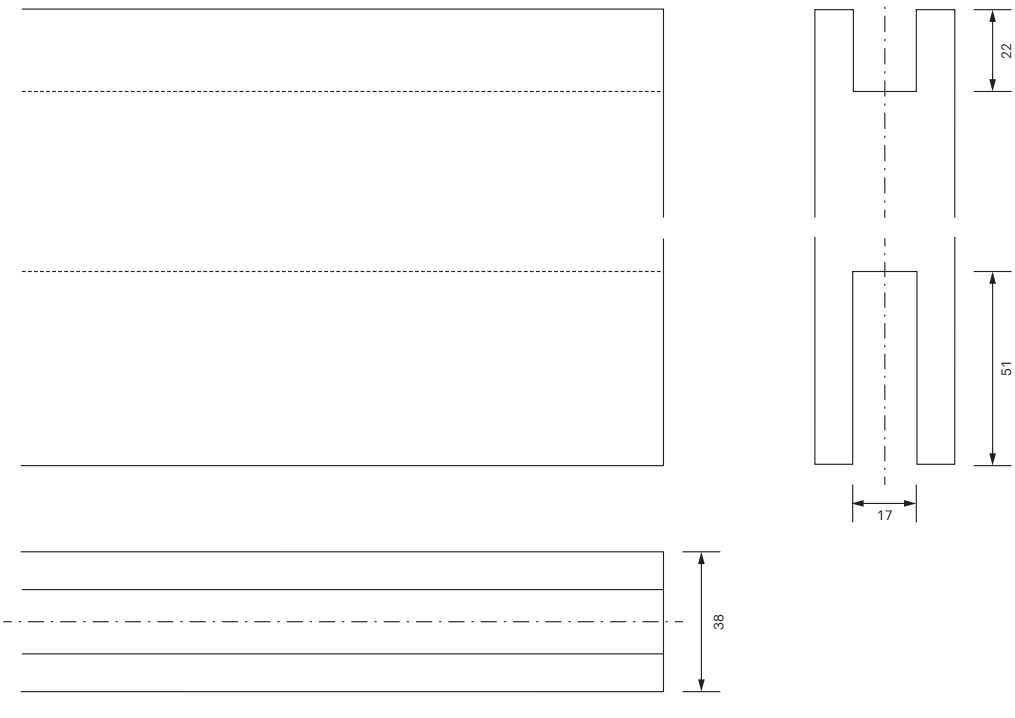
Dichtungsset horizontal