Wabenpaneel-Schiebetür
WP30 obenlaufend

ACHTUNG
Höhenausgleich ohne Softstop-Automatik +/– 4 mm
Höhenausgleich mit Softstop-Automatik +/– 4 mm

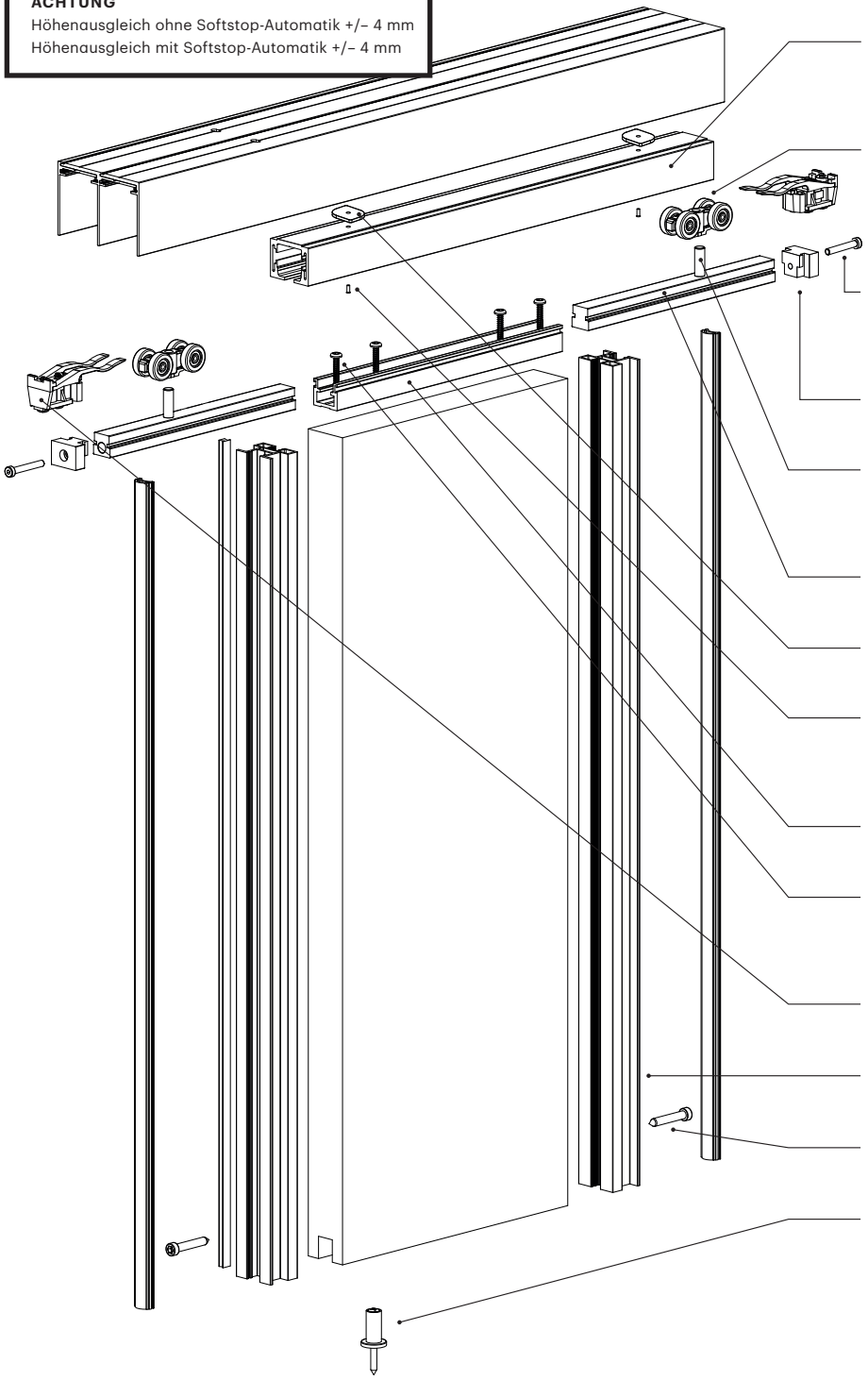

EA 000150101
Laufschiene obenl. System
31x42 mm

EA 010155000
Laufwagen 60 Kg oben
m. Gleitlager
EA 010155100
Laufwagen 100 Kg oben m.
Kugellager

EA 010312000
Zylinderschraube mit
Innensechskant M5 x 30,
Edelstahl A2 blank

EA 010220701
Endst. f. Laufwagentr. ob.
1 Senkb. WP

EA 010311000
Senkschraube mit
Innensechskant
IS5 M8 x 45 mm, Stahl blank

EA 010240100
Laufwerk-Träger
60/100, Aluminium

EA 010203303
Nutenstein eindr. M5 f.
Führungsschiene

EA 010311100
Senkschraube M5 x 8

EA 000310401
Laufwagenträgeraufnahme
oben WP

EA 010330300
Senkkopfschraube
4,5 x 35 m. Torx

EA 010250300
Anschlagstopper

EA 000300901
Rahmenprofil seitlich WP30

EA 010340100
Blechschraube Kopf ISO 4762
A2 6,3 x 38

BG 01025130101
Bodenführung lang
m. Teflonbeschichtung

Wabenpaneel-Schiebetür **WP30** obenlaufend

Flügelmaß

Flügelbreite (FB)
AB + (Anzahl der Überstände x 30 mm) : Flügelanzahl

Flügelhöhe
AH -78 mm

Füllungsmaß

Füllungsbreite
FB -60 mm

Füllungshöhe
AH -78 mm

mit Dichtungsset horizontal
AH -82 mm

Alle Maßangaben in Millimeter

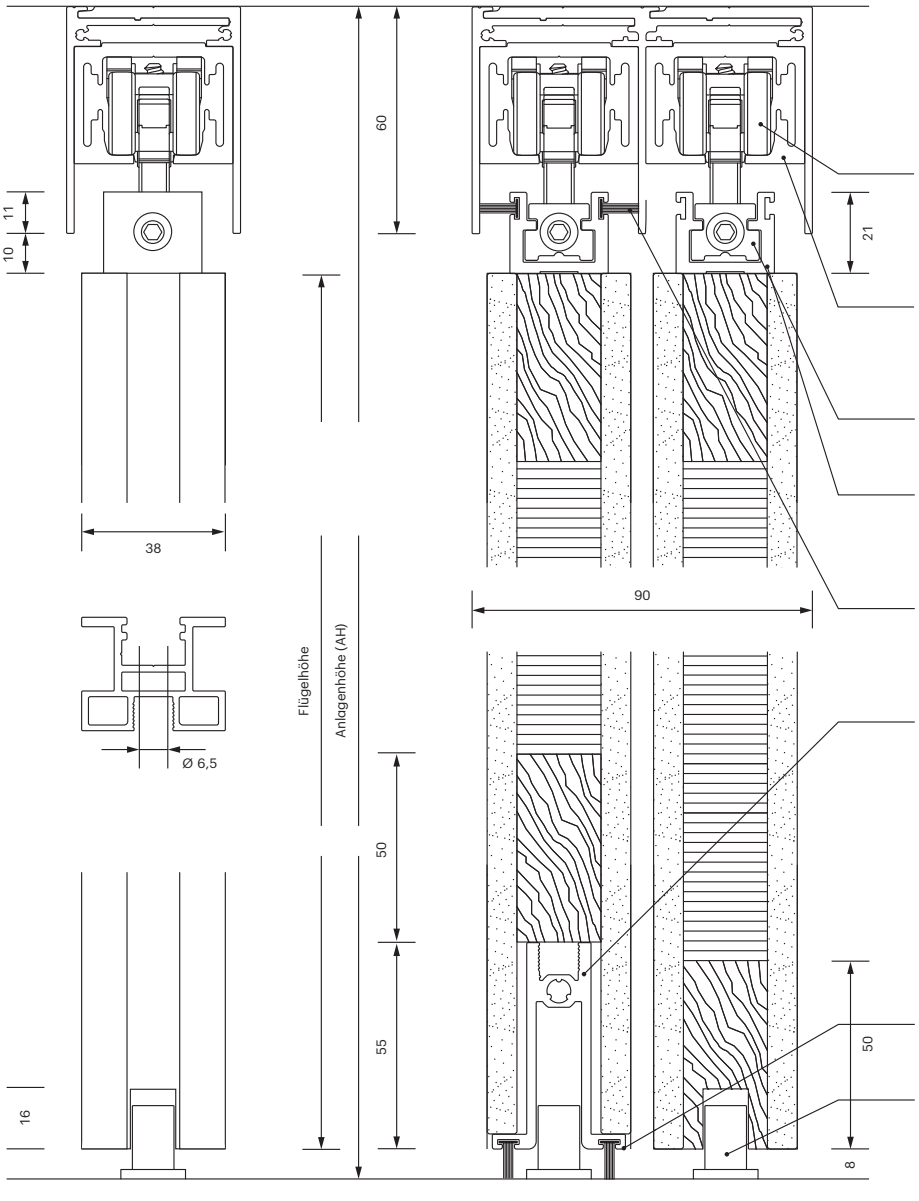

EA 010155000
Laufwagen 60 Kg oben m. Gleitlager
EA 010155100
Laufwagen 100 Kg oben m. Kugellager

EA 000150101
Laufschiene obenl. System 31x42 mm

EA 010240100
Laufwerk-Träger 60/100, Aluminium

EA 000310401
Laufwagenträgeraufnahme oben WP

EZ 020200101
Bürstendichtung 12 mm Grau

EA 000320101
Rahmenprofil unten verstärkt AR

EZ 020200101
Bürstendichtung 12 mm Grau

BG 01025130101
Bodenführung lang m. Teflonbeschichtung

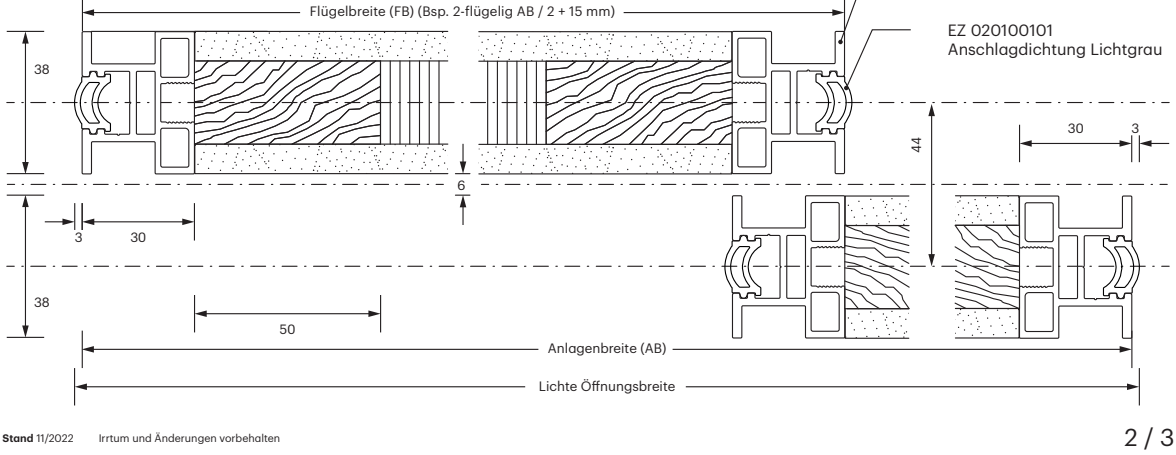

EA 000300901
Rahmenprofil seitlich WP30

EZ 020100101
Anschlagdichtung Lichtgrau

Wabenpaneel-Schiebetür
WP30 obenlaufend

Alle Maßangaben in Millimeter

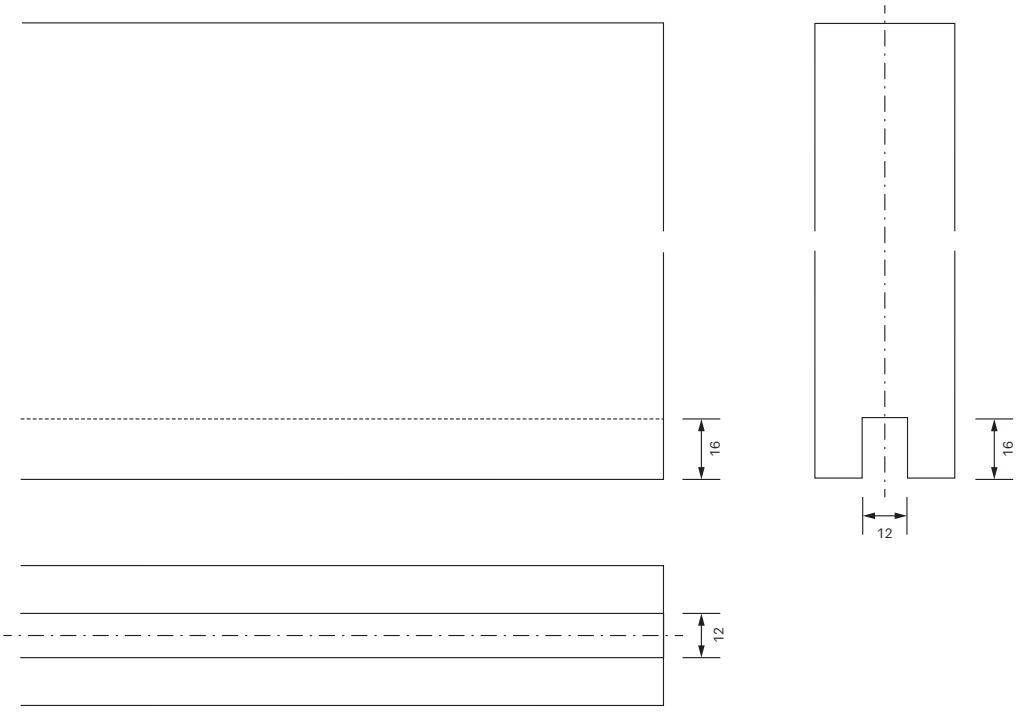
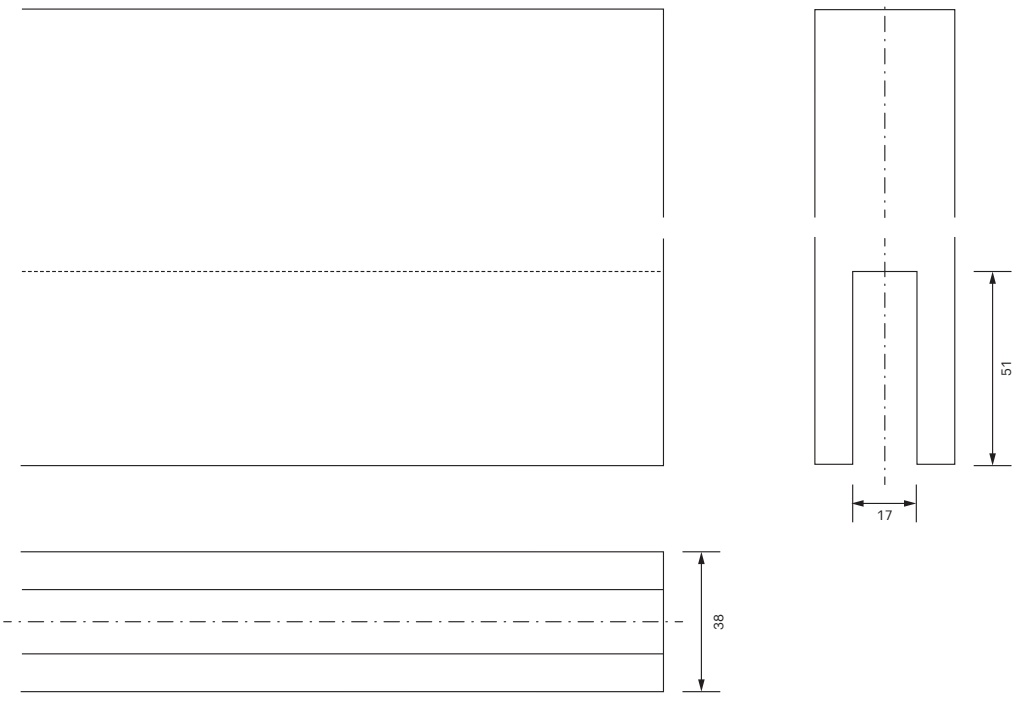
Dichtungsset horizontal