AGILA

2478PJH050P41

EAN 4031582452648

BETTER MOBILITY. BETTER LIFE.

Bockrolle, Gabel aus Stahlblech, glanzverzinkt, blaupassiviert, Plattenbefestigung.
Radkörper aus Polypropylen, Lauffläche aus TENTEprene (Thermoplastischer Gummi), spurlos, mit Fadenschutz, Gleitlager

Abbildung kann vom Original abweichen

Technische Daten

Rad-Ø	50 mm
Radbreite	19 mm
Plattenabmessung	55 x 55 mm
Plattenlochabstand	44/38,5 x 44/38,5 mm
Plattenloch	6,3 mm
Bauhöhe	69 mm
Temperaturbereich	- 20 / + 60 °C
Norm	EN 12530
Eigengewicht	0.088 kg
Härte der Lauffläche	Shore A 87
Tragfähigkeit	40 kg
Tragfähigkeit (statisch)	80 kg

Abmessungen

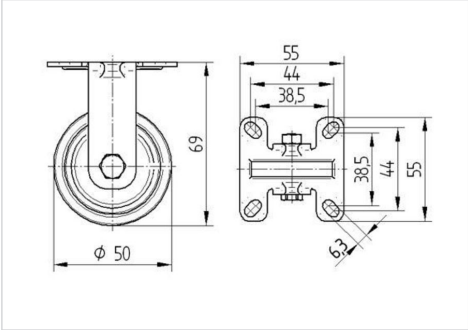

Vorteile im Überblick

Laufverhalten	●●●○○
Fahrgeräusch	●●●○○
Verschleißbeständigkeit	●●●○○
Korrosionsbeständigkeit	●●●○○

© Copyright 2023 TENTE International **www.tente.com** 20.07.2023

AGILA

2478PJH050P41

EAN 4031582452648

BETTER MOBILITY. BETTER LIFE.
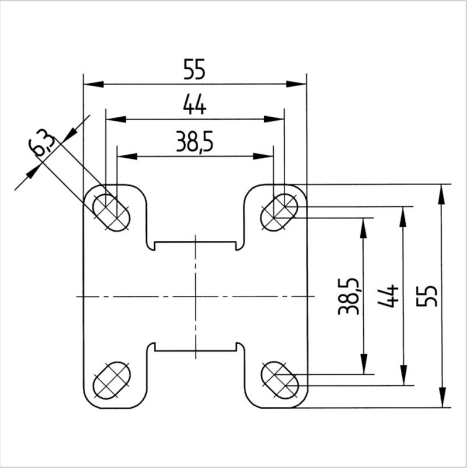
Aufbau & Befestigung