Ergonomie und Lifestyle

FÜR WOHNRÄUME VON MORGEN

Mehrwert für Sie und Ihre Kunden!

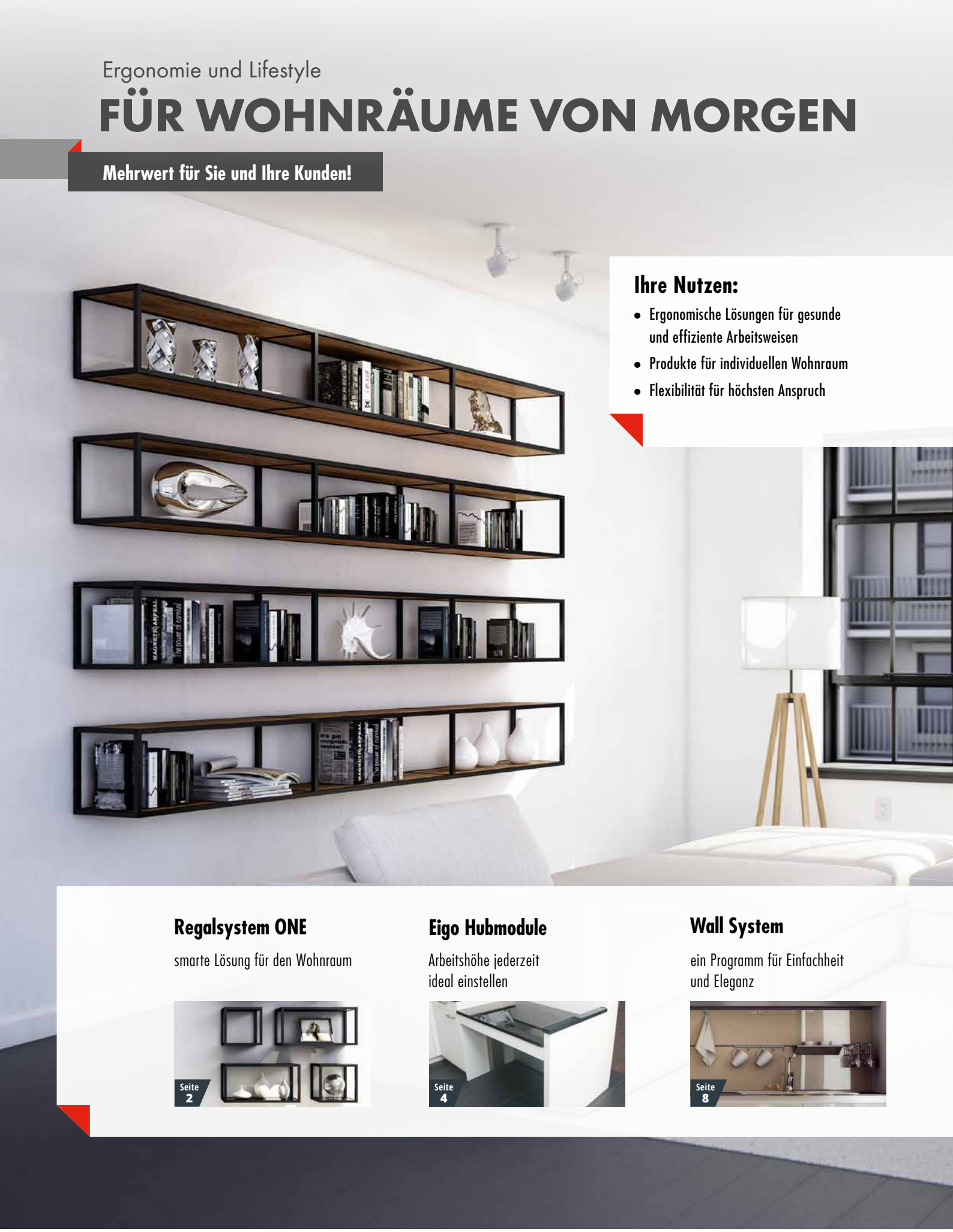

Ihre Nutzen:

- Ergonomische Lösungen für gesunde und effiziente Arbeitsweisen
- Produkte für individuellen Wohnraum
- Flexibilität für höchsten Anspruch

Regalsystem ONE

smarte Lösung für den Wohnraum

Seite 2

Eigo Hubmodule

Arbeitshöhe jederzeit ideal einstellen

Seite 4

Wall System

ein Programm für Einfachheit und Eleganz

Seite 8

Einzigartig und multifunktional präsentiert sich das Regalsystem ONE in jedem Umfeld. Formschön, detailverliebt und in wertigem mattschwarz beschichtetem Aluminium sind die Anwendungsmöglichkeiten nahezu grenzenlos. Ob als Regal, Aufsatz- oder Unterbaumodul, Couchtisch oder Ladeneinrichtung. Ihrer Fantasie sind keine Grenzen gesetzt. Auf der oberen und unteren Ebene können Einleger unterschiedlichster Materialitäten bis zu einer Dicke von 16 mm eingesetzt werden.

Regalsystem ONE

smarte Lösung für den Wohnraum

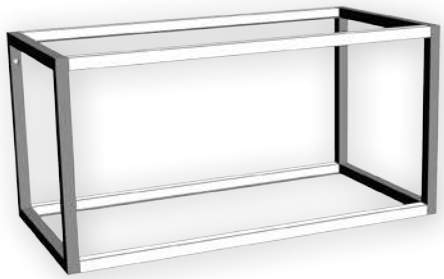

Grundrahmen Regalsystem ONE

Aluminium, pulverbeschichtet, inklusive Montageanleitung und Befestigungsmaterial

Artikel-Nr.	Ausführung	Farbe	Masse	Anzahl	Preis
52.400.01	Grundrahmenset	schwarz matt	300/300/18 mm	2 Stück	128,40
52.400.02	Erweiterungsrahmen	schwarz matt	300/300/18 mm	1 Stück	76,20

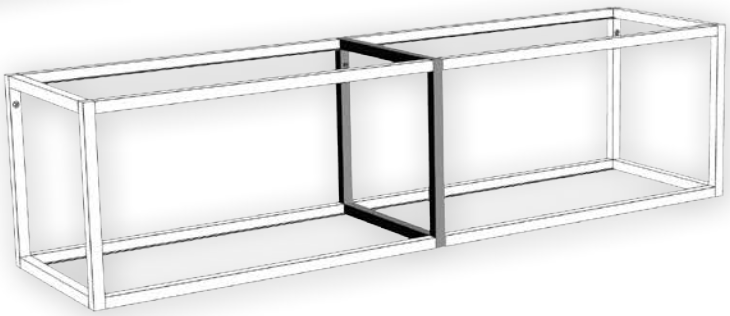

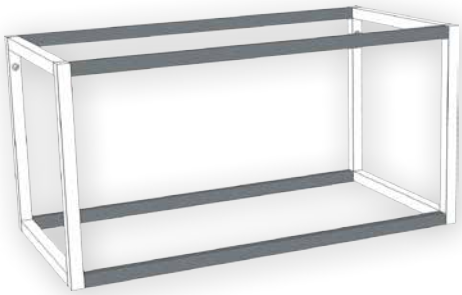

Strebenset

Aluminium, pulverbeschichtet, zur Verbindung vom Grund- und Erweiterungsrahmenset

Artikel-Nr.	Farbe	Strebe	Gesamtlänge	Anzahl	Preis
52.400.03	schwarz matt	262 mm	300 mm	4 Stück	29,40
52.400.06	schwarz matt	562 mm	600 mm	4 Stück	38,40
52.400.09	schwarz matt	862 mm	900 mm	4 Stück	62,40

Blecheinlegeboden

Stahl, pulverbeschichtet

Artikel-Nr.	Farbe	Masse	Stück
52.400.10	schwarz matt	262/262 mm	21,00

Gläserhalter

Stahl, pulverbeschichtet

Artikel-Nr.	Farbe	Masse	Stück
52.400.12	schwarz matt	262/262 mm	25,20

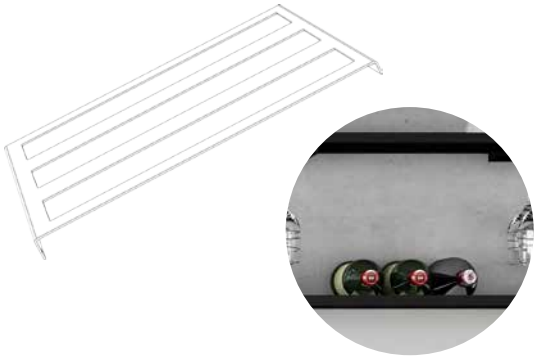

Flaschenregal

Stahl, pulverbeschichtet

Artikel-Nr.	Farbe	Masse	Stück
52.400.14	schwarz matt	262/262 mm	25,20

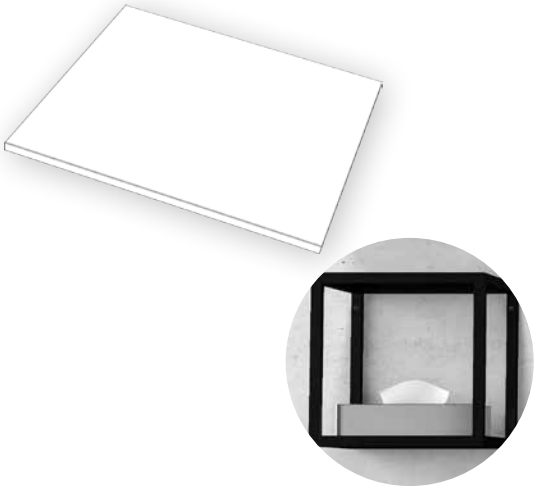

Glasboden

gefast

Artikel-Nr.	Oberfläche	Masse	Stück
52.400.13	satiniert	262/262/8 mm	20,40
52.400.16	satiniert	262/562/8 mm	27,60
52.400.19	satiniert	262/862/8 mm	37,20

eigo

Möbel sind Lebensraum. Leben ist Veränderung.
Hubsysteme von Eigo sind sehr einfach zu montieren und bieten zahlreiche Einsatzmöglichkeiten im Küchen- und Möbelbau. Seien Sie der Zeit einen Schritt voraus und begeistern Sie Ihre Kunden mit innovativen Möbellösungen. Schaffen Sie mehr Nutzen und Freude, indem Sie auch die ergonomischen Aspekte in Ihre Möbelplanung einfliessen lassen.

Eigo Hubsysteme

Arbeitshöhe jederzeit ideal einstellen

Eigo Bridge

Eignet sich sehr gut um Arbeitsflächen von Kücheninseln oder Küchenzeilen inkl. Herd und Spüle zu heben. Andere Anwendungsgebiete: Arbeitsplätze mit erhöhten Ansprüchen, Badezimmer, Möbel aller Art.

Dank den attraktiven Teleskop-Edelstahlabdeckungen, kann Eigo Bridge als Design-Element verwendet und muss nicht hinter Möbelblenden verbaut werden. Die Befestigungsbeschläge lassen sich je nach Bedarf zwischen oder aussen an Möbeln befestigen, um so, wahlweise die Arbeitsfläche eines Inselmöbels oder einer Nischensituation zu bewegen. Das Bridge Set kommt montage- und betriebsbereit.

Artikel-Nr.	Hub	Belastbarkeit	Preis
51.361.01	480 mm	220 kg	1'740,00

Eigo Two30

Wird mit ein paar Handgriffen befestigt und bietet einen Hub von 30 cm und eine Hubkraft von 800 kg. Mit seinen robusten Edelstahlbeschlägen, eignet sich Eigo Two30 hervorragend zur Aufnahme von grossen Hebelkräften, wie z.B. bei Kücheninseln mit breiten Arbeitsflächen. Eigo Produkte ermöglichen Ihnen sehr einfach neue Möbelideen umzusetzen und Ihren Kunden anzubieten. Anwendungsgebiete: Kücheninsel, Spezialarbeitsplätze, Möbel aller Art. Eigo Two30 Set kommt montage- und betriebsbereit.

Artikel-Nr.	Hub	Belastbarkeit	Preis
51.361.05	300 mm	800 kg	2'472,00

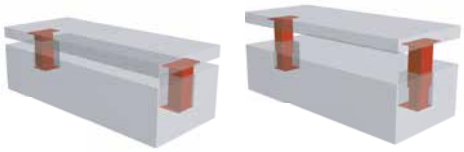

Eine sichere und formschöne Lösung für den Innenausbau bieten die Wohnraumleitern aus Edelstahl. Die Einsatzbereiche der Leitern sind vielfältig: An Ihrer Regalwand, in Ihrer Bibliothek, im Weinkeller oder in Ihrem Ladenlokal stellen sie praktische Elemente dar. Neben Funktionalität überzeugen diese Leitern durch ein beeindruckendes Design: Die verschiedensten Oberflächen und Beschichtungen sind möglich: von strichmatt geschliffen über hochglanz poliert bis hin zu ein- und mehrfarbigen Beschichtungsvarianten.

Wohnraumleitern

sichere und formschöne Lösungen

Edelstahl Wohnraumleitern auf Mass

Preise für Ihre individuelle Leiter erhalten Sie auf Anfrage

Artikel-Nr.	Typ	Model	Funktion	Preis
56.112.05	Anlegeleiter	6000	zum Anlegen an Möbel oder Wände, mit Filzunterlage	auf Anfrage
56.112.06	Einhängeleiter	6001	mit Schiene zum Einhängen und senkrecht Anstellen	auf Anfrage
56.112.07	Schiebeleiter	6002	mit Laufschiene ø20 mm, zum Schieben	auf Anfrage
56.112.08	Teleskopleiter	6003	mit Schiene, zum Schieben und senkrecht Anstellen	auf Anfrage
56.112.09	Tangensleiter	6006	schiebbar, mit Überstand zum sicheren Ein-und Ausstieg	auf Anfrage

Für Anfragen oder Bestellungen verwenden Sie bitte unser Massaufnahmeblatt im OPO Net® unter «Ergänzende Informationen».

Anlegeleiter

Einhängeleiter

Schiebeleiter

Teleskopleiter

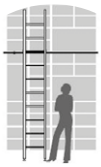

Tangensleiter

Edelstahl Anlegeleiter

matt geschliffen, mit eckigen Holmen 30x20 mm und eckigen Sprossen 20x20 mm, zum Anlegen an Möbel oder Wände. Die Rückseite der senkrechten Holme sind zum Schutz des Möbels mit Filz belegt.

Leiterhöhe: 2000 mm
Edelstahl-Sprossen: 6 Stück
Abkröpfung: Höhe 400 mm

Artikel-Nr.	Material	Funktion	Anstellwinkel	Preis
56.112.04	Edelstahl	zum Anlegen an Möbel oder Wände, mit Filzunterlage	20 °	1'140,00

Bei der Büro- und Objektausstattung setzen sich höhenverstellbare Tische immer stärker durch. Ergonomische Arbeitsplätze fördern die Gesundheit und steigern langfristig die Arbeitsproduktivität. Abwechselnd im Sitzen oder Stehen zu arbeiten, hilft entscheidend, Rückenschmerzen und -erkrankungen zu vermeiden. Zu einem ansonst gesunden Lebensstil, muss neben einer ausgewogenen wie bewussten Ernährung und körperlicher Aktivität, auch der Alltag im Büro Möglichkeiten bieten, die Gesundheit zu erhalten.

Tischgestelle

für ergonomisches und gesundes Arbeiten

Höhenverstellbares Elektro-Schreibtisch-System Pro 670 SLS

2-stufiger Sitz-Steharbeitstisch, Fussgestell mit Niveliergleitern, traversenfrei, mit rechteckigen Hubsäulen, Stahl pulverbeschichtet, 660 mm Hub, Hubgeschwindigkeit 45 mm/sec., Bedienteil (Auf/Ab), Netzteil 230 V mit Stecker T12 3-polig, Geräuschpegel < 55db, mit Kollisionsschutz (kein Personenschutz), stösst das System beim Hoch- oder Runterfahren auf ein Hindernis stoppt es automatisch, Tischgrösse max. 800 x 1800 mm, inkl. Montageanleitung und Montagematerial, montagefertig verpackt.

Artikel-Nr.	Farbe	Tragkraft	Garnitur
51.586.45	silber	80 kg	719,00
51.586.47	weiss	80 kg	719,00
51.586.49	schwarz	80 kg	719,00
51.586.51	schwarz/Chrom	80 kg	958,80

Tischgestell-Set Basic LegaDrive

Für variable Tischplattengrössen bis max. 1000 x 2000 mm, breitenverstellbarer Tischplattenträger im 50 mm Raster, 695 mm Hub. Set bestehend aus: 2 Stück motorisch teleskopierbare Hubsäulen, Geschwindigkeit 40 mm/s, 2 Stück Fussausleger 720 mm, 1 Set breitenverstellbarer Tischplattenträger, 1 Stück elektronische Steuerung 230 V, 1 Stück Netzanschlusskabel EU (Schuko-Stecker) Länge 3 m, 1 Stück Handschalter Basic

Artikel-Nr.	Ausführung	Tragkraft	Garnitur
91.932.51	Gestellkomponenten anthrazit, Hubsäulen silber	120 kg	916,00
91.932.53	Gestellkomponenten weiss, Hubsäulen weiss	120 kg	937,00

OK Line®

Um modernen und platzsparenden Ansprüchen genügen zu können, werden geeignete Beschläge benötigt. Die Entwicklung dieses OK Line Beschlages erlaubt es, eine eckige Tischplatte mit einem darunter stehenden Korpus bündig übereinander zu setzen und diese drehen zu können – selbst oder besonders dann, wenn er ganz an der Wand steht.

Drehmechanismus
für flexible Arbeitsplätze

Drehbeschlag

Der Drehbeschlag ist ein platzsparendes Element, perfekt für Büroräume oder Küchen geeignet. Die Tischplatte lässt sich sanft bewegen und kann beliebig positioniert werden.

Beim Öffnen wird die Platte erst in diagonaler Richtung von Ecke und Wand weggezogen, wodurch der erforderliche Abstand zum Schwenken entsteht. Jetzt kann die Platte ausgeschwenkt werden.

Die ausgeschwenkte Platte kann nun wieder in die Ecke bzw. an die Aussenkante des Möbels geschoben werden.

Das Bewegungsprinzip ist auch sonst sehr vielseitig einsetzbar. Denkbar sind auch vertikale Anwendungen, die nicht unbedingt mit Tischfunktionen zu tun haben müssen.

Artikel-Nr.	Korpustiefe	Montage	Garnitur
52.225.00	480 – 700 mm	zum Einlassen / zum Anschrauben	233,00

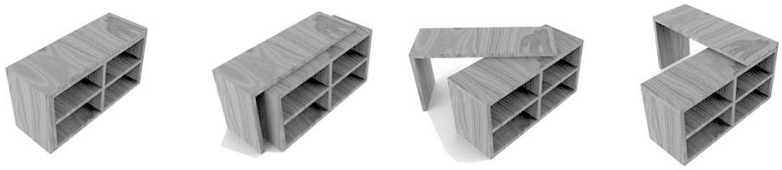

Kugelrollen

zum Einbohren, Lauffläche hart

Artikel-Nr.	Einbohr-ø	Höhe	Belastbarkeit	Stück
51.720.11	33 mm	38 mm	40 kg	7,90

Das elegante Modulsystem aus Aluminiumprofilen in Verbindung mit Rückwandplatten. Bereits auf den ersten Blick besticht es durch seine Einfachheit und Eleganz. Es ist ein ausgezeichnetes Programm für die vielfältige Gestaltung von: Küchen, Dielen, Schlaf- und Wohnräumen, Arbeitszimmern sowie im Hotel, Ladenbau oder Bürobereich und überzeugt durch einfache Montage und eine grosse Bandbreite von Zubehör und Accessoires.

Wall System

ein Programm für Einfachheit und Eleganz

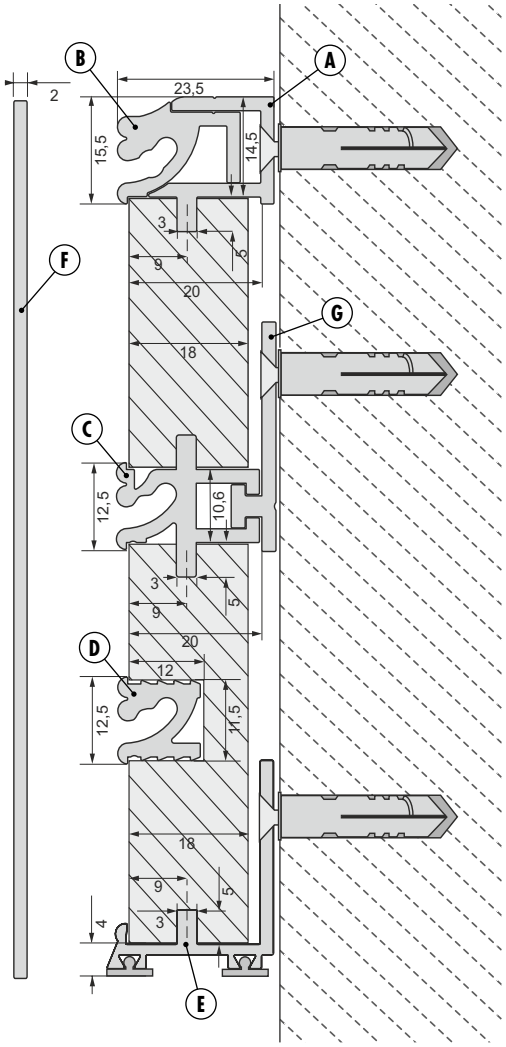

Wall System Profile

Material: Aluminium | Länge: 2000 mm

Artikel-Nr.	Bezeichnung	Einsatzbereich	Oberfläche	Stück
50.793.01	Einlassprofil **D**	zum Einnuten	natur eloxiert	19,20
50.793.51	Einlassprofil **D**	zum Einnuten	schwarz eloxiert	19,20
50.793.02	oberes Profil **A**	obere Befestigung	natur eloxiert	21,60
50.793.52	oberes Profil **A**	obere Befestigung	schwarz eloxiert	21,60
50.793.03	oberes Profil **B**	zum Verscharuben in oberer Befestigung	natur eloxiert	23,40
50.793.53	oberes Profil **B**	zum Verscharuben in oberer Befestigung	schwarz eloxiert	23,40
50.793.04	Mittelprofil **C**	zusätzliche Wandbefestigung	natur eloxiert	34,20
50.793.54	Mittelprofil **C**	zusätzliche Wandbefestigung	schwarz eloxiert	34,20
50.793.05	unteres Profil **E**	untere Befestigung	natur eloxiert	33,00
50.793.55	unteres Profil **E**	untere Befestigung	schwarz eloxiert	33,00
50.793.06	Flachprofil **F**	Stirnkantenabdeckung	natur eloxiert	15,60
50.793.56	Flachprofil **F**	Stirnkantenabdeckung	schwarz eloxiert	15,60

Wandbefestigung

zur Befestigung des Mittelprofils **C**
Material: Aluminium

Artikel-Nr.	Einsatzbereich	Oberfläche	Stück
50.793.09	Wandbefestigung **G**	roh	1,50

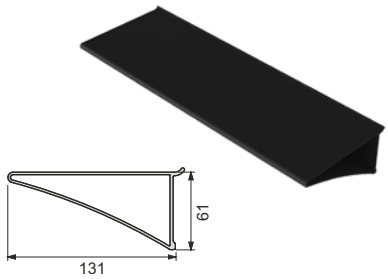

Tablar

Material: Aluminium

Artikel-Nr.	Ausführung	Masse (B/T/H)	Oberfläche	Stück
50.793.32	kurz	300/131/61 mm	natur eloxiert	22,60
50.793.82	kurz	300/131/61 mm	schwarz eloxiert	22,60
50.793.33	lang	500/131/61 mm	natur eloxiert	35,40
50.793.83	lang	500/131/61 mm	schwarz eloxiert	35,40

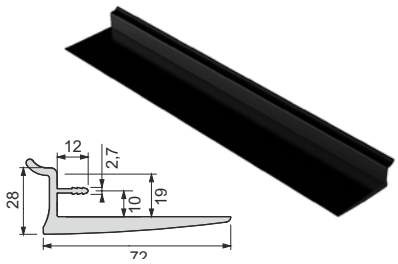

Bodenträger

Material: Aluminium

Artikel-Nr.	Ausführung	Masse (B/T/H)	Oberfläche	Stück
50.793.34	kurz	100/72/28 mm	natur eloxiert	10,20
50.793.84	kurz	100/72/28 mm	schwarz eloxiert	10,20
50.793.35	lang	500/72/28 mm	natur eloxiert	26,40
50.793.85	lang	500/72/28 mm	schwarz eloxiert	26,40

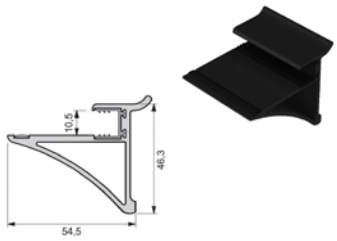

Glasbodenträger

Abstand zwischen den Glashaltern max. 400 mm
Material: Aluminium | Glasstärke: 10 mm | Glastiefe: max 200 mm | Belastung: 2 kg/100 mm Länge

Artikel-Nr.	Masse (B/T/H)	Oberfläche	Stück
50.793.31	50/54/46 mm	natur eloxiert	6,25
50.793.81	50/54/46 mm	schwarz eloxiert	6,25

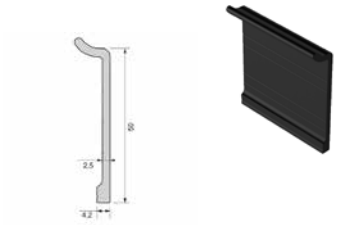

Universalanbindung

vorgebohrt, zum Aufhängen von Korpusen, Platten, Bildern, etc.
Material: Aluminium

Artikel-Nr.	Masse (B/H)	Oberfläche	Stück
50.793.36	50/50 mm	roh	3,25
50.793.86	50/50 mm	schwarz eloxiert	3,25

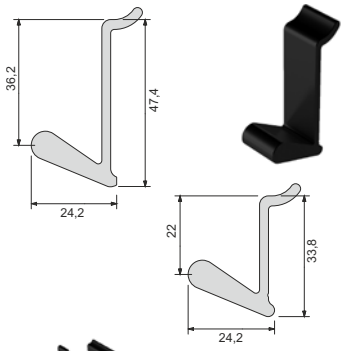

Einhängehaken

Material: Aluminium | Länge: 15 mm

Artikel-Nr.	Ausführung	Masse (B/T/H)	Oberfläche	Stück
50.793.11	kurz	15/24/34 mm	natur eloxiert	4,20
50.793.61	kurz	15/24/34 mm	schwarz eloxiert	4,20
50.793.12	lang	15/24/47 mm	natur eloxiert	4,50
50.793.62	lang	15/24/47 mm	schwarz eloxiert	4,50

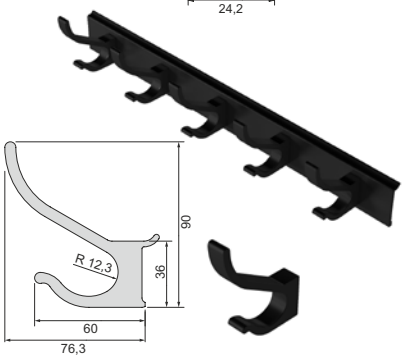

Kleiderhaken

Material: Aluminium

Artikel-Nr.	Ausführung	Breite	Oberfläche	Stück
50.793.13	Leiste mit 5 Haken	500 mm	natur eloxiert	43,80
50.793.63	Leiste mit 5 Haken	500 mm	schwarz eloxiert	43,80
50.793.14	Einzelhaken	15 mm	natur eloxiert	8,40
50.793.64	Einzelhaken	15 mm	schwarz eloxiert	8,40

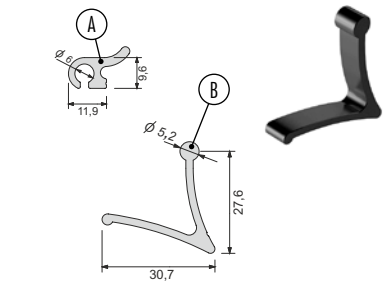

Hakenleiste

Material: Aluminium

Artikel-Nr.	Bezeichnung	Länge	Oberfläche	Stück
50.793.16	Führungsleiste **A**	200 mm	natur eloxiert	9,60
50.793.66	Führungsleiste **A**	200 mm	schwarz eloxiert	9,60
50.793.17	kleiner Haken **B**	6 mm	natur eloxiert	2,30
50.793.67	kleiner Haken **B**	6 mm	schwarz eloxiert	2,30

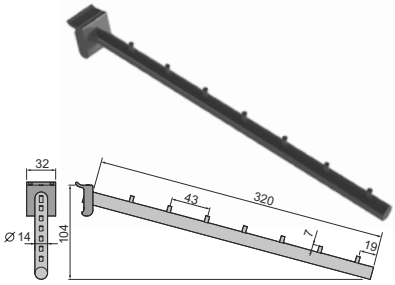

Abhängearm

7-stufig
Material: Aluminium

Artikel-Nr.	Masse (B/T/H)	Oberfläche	Stück
50.793.15	32/320/104 mm	natur eloxiert	40,80
50.793.65	32/320/104 mm	schwarz eloxiert	40,80

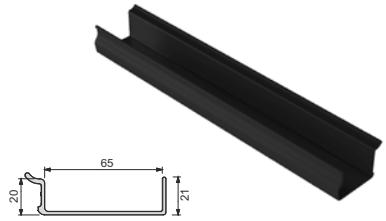

Gewürzbord

Material: Aluminium

Artikel-Nr.	Masse (B/T/H)	Oberfläche	Stück
50.793.21	400/65/21 mm	natur eloxiert	16,80
50.793.71	400/65/21 mm	schwarz eloxiert	16,80

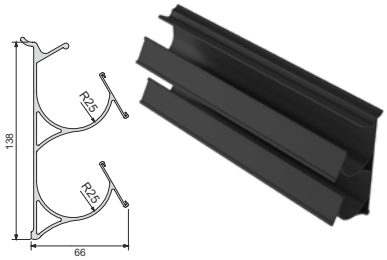

Folienhalter

Material: Aluminium

Artikel-Nr.	Masse (B/T/H)	Oberfläche	Stück
50.793.22	330/66/138 mm	natur eloxiert	52,40
50.793.72	330/66/138 mm	schwarz eloxiert	52,40

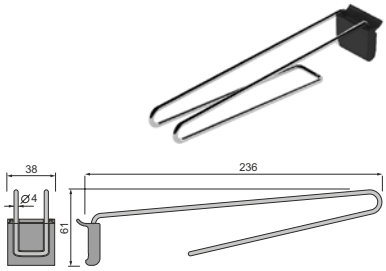

Abhängeam für Gläser

Material: Aluminium

Artikel-Nr.	Masse (B/T/H)	Oberfläche	Stück
50.793.23	38/236/61 mm	natur eloxiert/verchromt	11,40
50.793.73	38/236/61 mm	schwarz eloxiert/verchromt	11,40

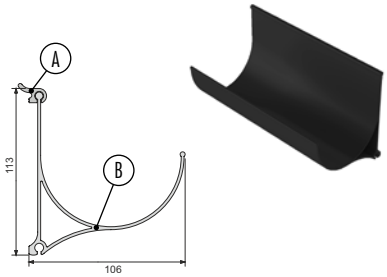

Flaschenhalter

Material: Aluminium | Länge: 15 mm

Artikel-Nr.	Bezeichnung	Länge	Oberfläche	Stück
50.793.24	Führungsleiste **A**	200 mm	natur eloxiert	9,60
50.793.74	Führungsleiste **A**	200 mm	schwarz eloxiert	9,60
50.793.25	Flaschenablage **B**	200 mm	natur eloxiert	22,20
50.793.75	Flaschenablage **B**	200 mm	schwarz eloxiert	22,20

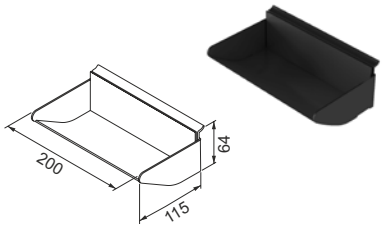

Ablageschale
Material: Aluminium

Artikel-Nr.	Masse (B/T/H)	Oberfläche	Stück
50.793.47	200/115/64 mm	natur eloxiert	40,80
50.793.97	200/115/64 mm	schwarz eloxiert	40,80

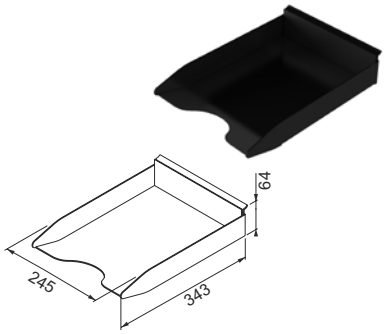

Ablageschale
für A4 Papier
Material: Aluminium

Artikel-Nr.	Masse (B/T/H)	Oberfläche	Stück
50.793.48	245/343/64 mm	natur eloxiert	59,40
50.793.98	245/343/64 mm	schwarz eloxiert	59,40

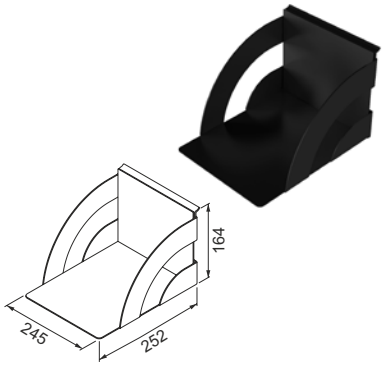

Ordnerablage
für A4 Papier
Material: Aluminium

Artikel-Nr.	Masse (B/T/H)	Oberfläche	Stück
50.793.49	245/252/164 mm	natur eloxiert	61,20
50.793.99	245/252/164 mm	schwarz eloxiert	61,20

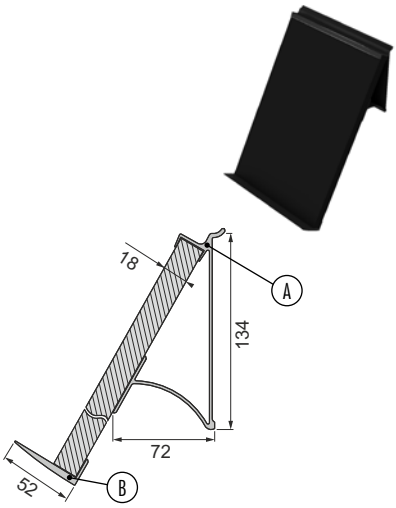

Buchstütze / Präsentationsregal
Grundprofil **A**
Material: Aluminium

Artikel-Nr.	Masse (B/T/H)	Oberfläche	Stück
50.793.45	440/72/134 mm	natur eloxiert	45,60
50.793.95	440/72/134 mm	schwarz eloxiert	45,60

Halteprofil
Halteprofil **B** zu Buchstütze/Präsentationsregal
Material: Aluminium

Artikel-Nr.	Masse (B/T/H)	Oberfläche	Stück
50.793.46	440/52 mm	natur eloxiert	13,20
50.793.96	440/52 mm	schwarz eloxiert	13,20

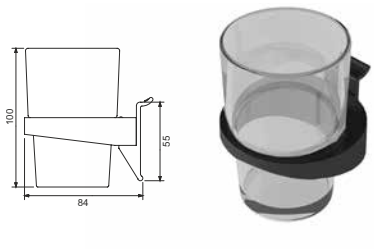

Glashalter

Material: Aluminium

Artikel-Nr.	Masse (T/H)	Oberfläche	Stück
50.793.41	84/55 mm	natur eloxiert	15,90
50.793.91	84/55 mm	schwarz eloxiert	15,90

Glas

passend zum Glashalter
Material: Glas

Artikel-Nr.	Masse (Ø/H)	Farbe	Stück
50.793.39	68/100 mm	transparent	4,20

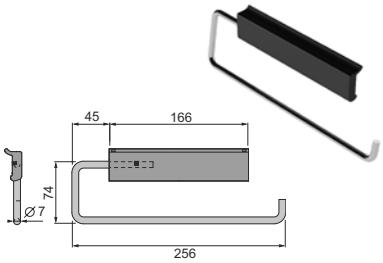

Handtuch/Rollenhalter

Material: Aluminium/Stahl

Artikel-Nr.	Masse (B/H)	Oberfläche	Stück
50.793.42	256/74 mm	natur eloxiert/verchromt	25,20
50.793.92	256/74 mm	schwarz eloxiert/verchromt	25,20

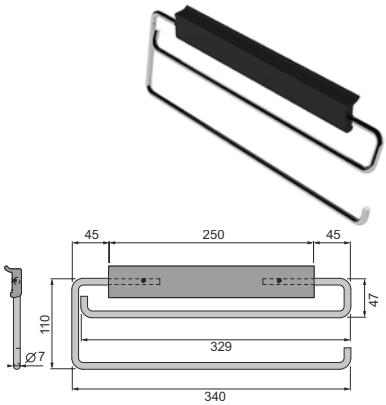

Doppel-Rollenhalter

Material: Aluminium/Stahl

Artikel-Nr.	Masse (B/H)	Oberfläche	Stück
50.793.43	340/110 mm	natur eloxiert/verchromt	44,40
50.793.93	340/110 mm	schwarz eloxiert/verchromt	44,40

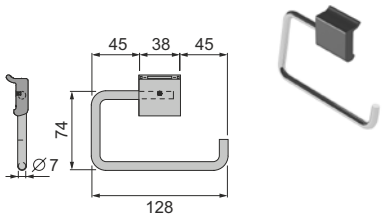

Rollenhalter

Material: Aluminium/Stahl

Artikel-Nr.	Masse (B/H)	Oberfläche	Stück
50.793.44	128/74 mm	natur eloxiert/verchromt	18,60
50.793.94	128/74 mm	schwarz eloxiert/verchromt	18,60

WERB638