SAFE-O-TRONIC® *access*

Electronic Identification and Locking System

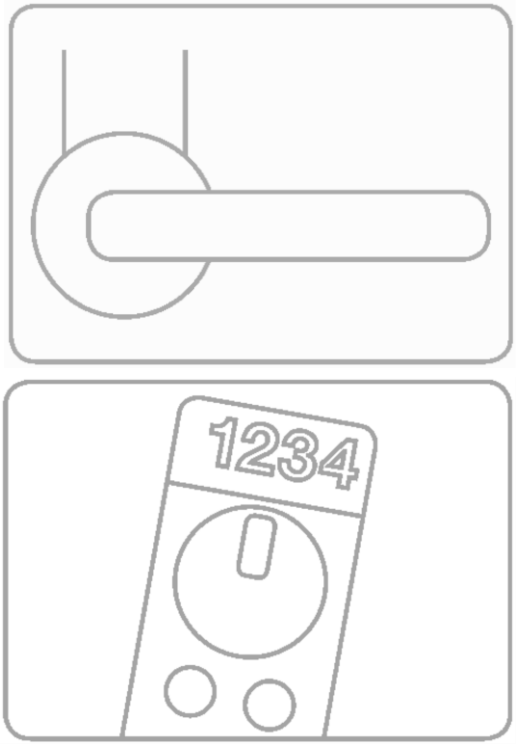

Manuel

LS200

français

SAFE-O-TRONIC® *access* LS Serrure d'armoire

Indications concernant ce manuel

© Copyright 2010 by Schulte-Schlagbaum AG
Nevigeser Straße 100-110
D-42553 Velbert
Téléphone : +49 2051 2086-0
http:/www.sag-schlagbaum.com

Numéro de document : **LS200_6-703-3 48R1.2.docx**

- Cette édition remplace les éditions précédentes qui perdent leur validité.
- Les indications portées dans ce document peuvent être modifiées sans avertissement préalable.
- Ce manuel présente des informations agencées en toute bonne foi. La Sté Schulte-Schlagbaum AG n'assume aucune garantie concernant l'exactitude et l'exhaustivité des indications portées dans ce manuel. La Sté Schulte-Schlagbaum AG ne peut en aucun cas être rendue responsable des dommages dus à des informations erronées ou incomplètes.
- Des erreurs pouvant se glisser dans le manuel malgré toute l'attention que nous avons portée à sa rédaction, nous vous serions reconnaissants de nous les signaler.
- La cession et la duplication de ce document, l'utilisation et le transfert des informations qu'il contient sont interdits sauf autorisation expresse. Toute contravention à cette règle génère des dommages et intérêts. Tous droits réservés en cas de délivrance de brevet ou d'enregistrement de modèle d'utilité.

Aides de présentation
Nous utiliserons dans ce manuel les aides de présentation suivants :

Remarque
⚠ Veuillez tenir compte de ces informations importantes !

Procédures
► Ce signe vous indique une étape de travail lors d'une manipulation par l'utilisateur.

SAFE-O-TRONIC® est une marque déposée de la Sté Schulte-Schlagbaum AG.

Règles de sécurité et mises en garde

⚠ **A lire absolument avant toute mise en service.**
- Ce manuel décrit la mise en service et la manipulation d'un SAFE-O-TRONIC® LS 200.
- L'appareil ne doit être utilisé que dans le but prescrit par le constructeur.
- Le manuel d'utilisation est à conserver à portée de main.
- Toute modification non autorisée ou toute utilisation de pièces détachées ou de dispositifs auxiliaires qui n'auraient pas été acquis auprès du constructeur ou que ce dernier n'aurait pas conseillés peuvent causer des incendies, des électrocutions ou des blessures. De telles actions excluent tout recours à la garantie et le fabricant n'assume aucune responsabilité dans ce cas.
- Les réparations doivent être assurées par le fabricant.
- L'appareil est soumis aux règles de garantie du fabricant dans leur version en vigueur au moment de l'achat. Le fabricant n'assumera aucune responsabilité dans le cas d'un paramétrage manuel ou automatique inadapté à l'appareil ni pour une utilisation non conforme de ce dernier.
- Il est du domaine de responsabilité de l'utilisateur de veiller à ce que l'appareil soit installé et branché en respect des règles techniques et de toutes les autres directives en vigueur dans son pays d'installation.

Table des matières

Indications concernant ce manuel 2

Règles de sécurité et mises en garde 2

Table des matières 3

Eléments de commande 5

La serrure et son système de fixation 6

Indications de montage 7

Préparation de la porte 7
Montage 7
Remplacement du bouton tournant (au besoin) 7
Réglage du sens de rotation pour le verrouillage 8
Remplacement de la plaque signalétique (numéros) 9

Généralités 10

Clavier capacitif 10
Programmation 10
Utilisation 10
Fermeture et ouverture à l'aide du code utilisateur 10

Contrôle de bon fonctionnement 11

Code test (TestCode) 11

Modes de fonctionnement 11

Sélection de casier libre 11
Gestion de casier définie 11
All-Open 11
One-Open 11
Auto-List 12

Caractéristiques 12

Validité 12
Plages horaires 12
Ouverture ou verrouillage automatique 12
Protocole 13
Passage automatique à l'heure d'été 13
Code master 1 (MasterCode1) 13
Ouvrir avec le master code 1 13
Déblocage avec code master 2 14
Code master 2 (MasterCode2) 14
Ouverture et fermeture à l'aide du code master 2 14
Aperçu des différents codes 15
Clé master I 15
Clé master II 15

Jeu de clés système 15

Kit de programmation 16

Généralités 16

FreeCode INIT 17
FixCode INIT All-Open 17
FixCode INIT One-Open 17
FixCode PROG 17
Test de la pile (BatteryTest) 18
Clé de reset (ResetKey) 18
Clé master I (MasterKey I) 19
Clé master II (MasterKey II) 19

Autres informations 20

Affichage LED 20
Dépannage / erreur de manipulation 21
Remplacement des piles 21
Surveillance des piles / alarme 21
Maintenance et entretien 21
Caractéristiques techniques 23
Modèle de perçage des orifices 24

Eléments de commande

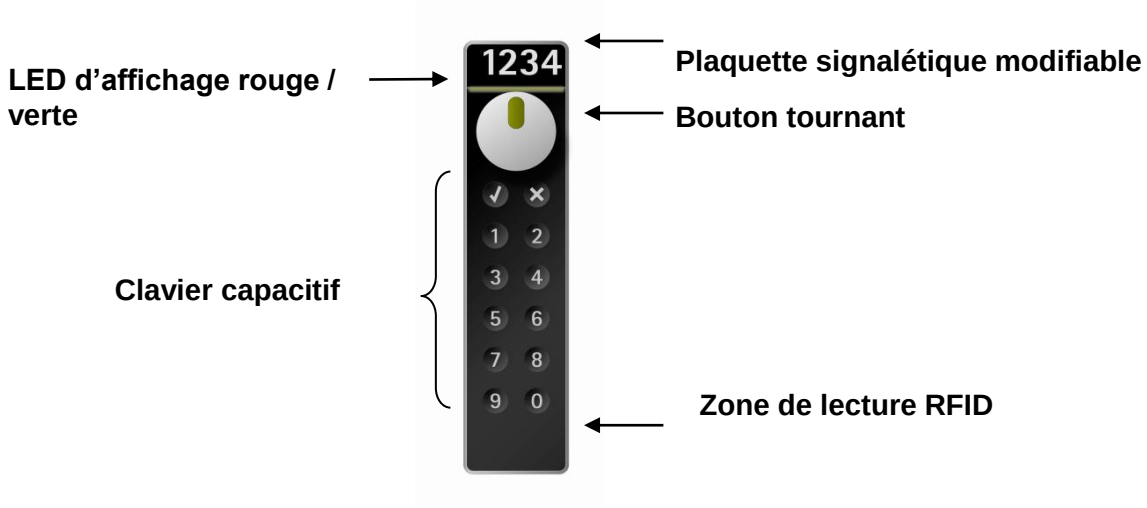

Touche OK : Clôture la saisie d'un code

Toute Interruption : La saisie d'un code ou une procédure de programmation peuvent être interrompues sans sauvegarde en appuyant sur cette touche

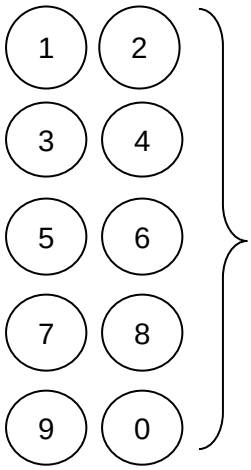

Touches 1, 2, 3, 4, 5, 6, 7, 8, 9, 0: Clavier numérique destiné à la saisie d'un code

La serrure et son système de fixation

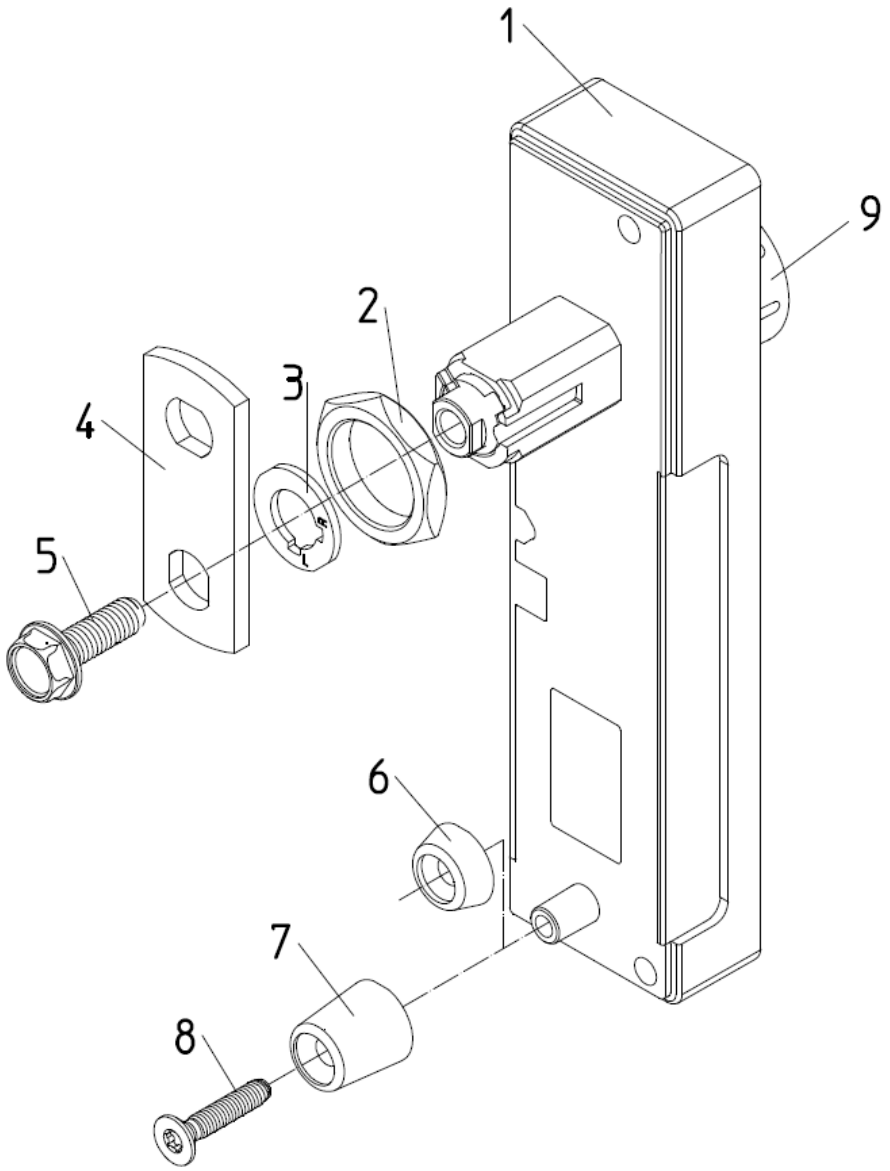

1 **Serrure**
2 **Ecrou** destiné à la fixation de la serrure sur la porte
3 **Rondelle** permettant de définir le sens de fermeture du bouton tournant
4 **Levier de fermeture** (selon les caractéristiques de l'armoire, il est également possible d'utiliser un levier contre-coudé ou courbé en forme de crochet)
5 **Vis de fixation** destinée au levier de fermeture
6 **Douille** de fixation de la serrure sur des portes ayant une épaisseur comprise entre **10 mm et 18 mm**
7 **Douille** de fixation de la serrure sur des portes ayant une épaisseur comprise entre **1 mm et 9 mm**
8 **Vis** destinée à la fixation de la serrure sur la porte
9 **Bouton tournant**

Indications de montage

Préparation de la porte

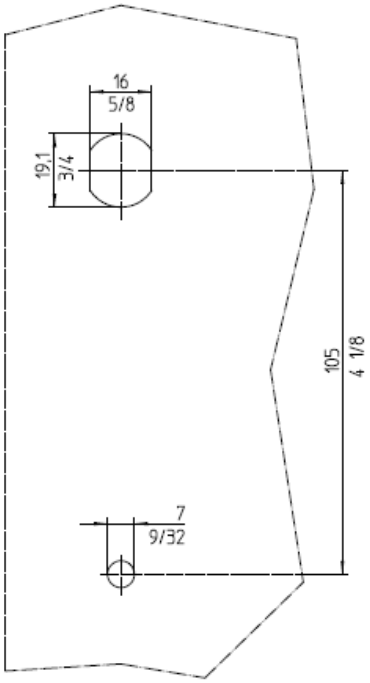

Les perforations suivantes doivent être réalisées dans la porte en respect du dessin :

1. Un orifice aux dimensions de 19,1 mm / 16 mm. Il est également possible de percer ici un orifice circulaire de diamètre 19,1 mm.
2. Un trou circulaire de diamètre 7 mm.

Dès que l'orifice décrit au point 1 est fait, il est possible de perforer le trou de 7 mm à l'aide d'un modèle (tel que par exemple celui qui vous est fourni à la fin de ce manuel).

Montage

1. Placer la serrure (**1**) dans les deux orifices 19,1 mm / 16 mm et 7 mm.
2. Fixer la serrure (**1**) à l'aide de l'écrou (**2**).
3. Visser la serrure (**1**) à l'aide de la vis (**8**) et de la douille (**6** ou **7** selon l'épaisseur de la porte).
4. Fixer la rondelle (**3**) permettant de définir le sens de rotation ainsi que le levier de fermeture (**4**) à l'aide de la vis (**5**).
5. Vérifier la fonction de la serrure, porte ouverte, en utilisant le code test (TestCode).
6. Tester le bon fonctionnement porte fermée.

Remplacement du bouton tournant (au besoin)

1. Oter la vis (5).
2. En utilisant un tournevis TG 10 (référence 358008910) dévisser la vis de fixation du bouton tournant en passant par le taraudage de la vis (**5**).
3. Monter un nouveau bouton tournant en procédant dans l'ordre inverse.

Réglage du sens de rotation pour le verrouillage

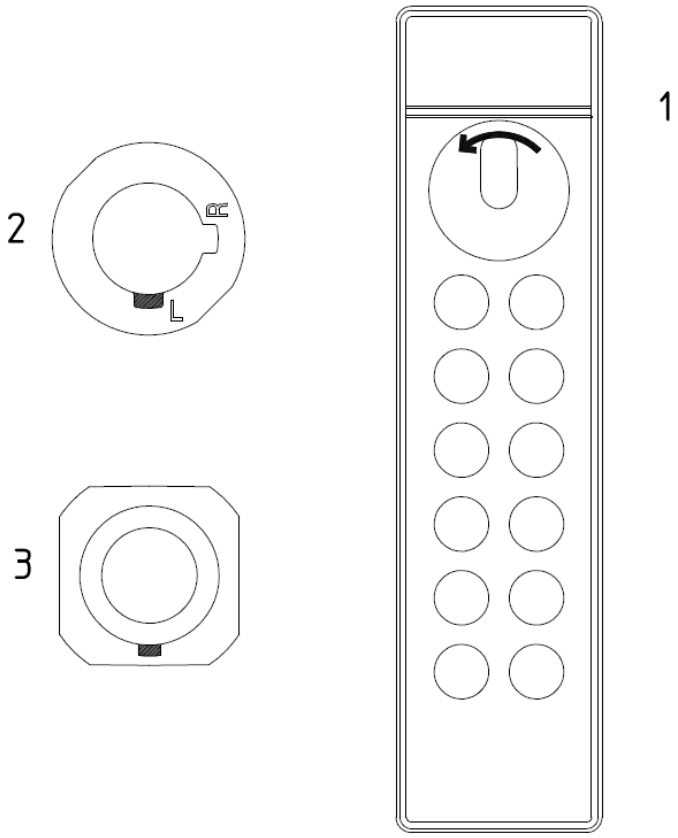

Le réglage du sens de rotation décrit est celui d'une serrure pour laquelle il faut tourner le bouton **sur la gauche** pour la verrouiller.

1 Serrure marquée avec le sens de verrouillage sur la gauche.
2 Rondelle insérée sur la partie intérieure de la porte sur laquelle est montée la serrure. L'encoche « L » est dirigée vers le bas.
3 Face arrière de la serrure sur laquelle est placée la rondelle.

Si la serrure doit être montée dans une position où le bouton tournant ne serait pas en haut (p. ex. montage à l'horizontale), la rondelle doit alors subir une rotation en conséquence.

Si le bouton devait être tourné **sur la droite** pour assurer le verrouillage de la serrure, il faut alors positionner la rondelle de manière à ce que l'encoche « R » soit tournée vers le bas.

Remplacement de la plaque signalétique (numéros)

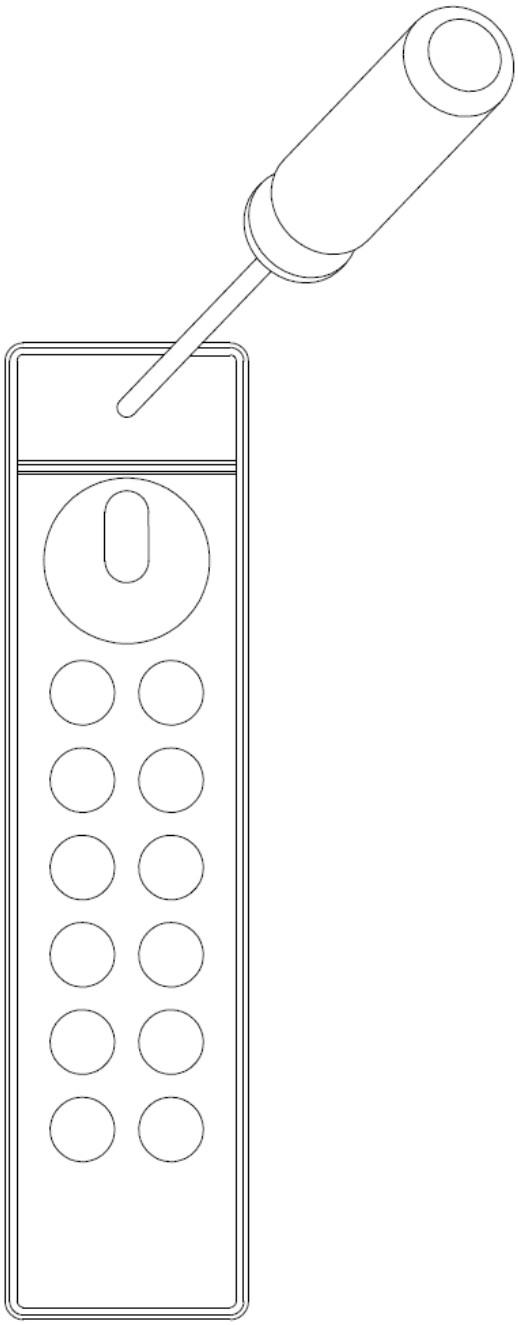

Pour sortir l'ancienne plaque signalétique, enfoncer un petit tournevis en son centre et faire levier pour la sortir de la serrure. Clipser ensuite une nouvelle plaque signalétique.

⚠ ***Remarque : Lorsque vous remplacez la plaque signalétique, veillez à détruire l'ancienne.***

Généralités

Clavier capacitif

Le SAFE-O-TRONIC® LS 200 utilise un clavier capacitif.

⚠ ***Remarque : Le clavier capacitif ne peut pas être utilisé lorsque l'on porte des gants.***

Programmation

La programmation de la mise en service de la serrure SAFE-O-TRONIC® LS 200 peut être effectuée soit au moyen de la clé système, référence 38490060, du gestionnaire de fermeture LS 200, référence de logiciel 5009023-200 et du lecteur de clé USB, référence 38490010 (voir manuel particulier « Gestionnaire de fermeture LS 200 ») ou bien via le kit de programmation, référence 38490060SK200. Lorsque l'on utilise le kit de programmation, on n'a pas accès à toutes les fonctionnalités de la serrure SAFE-O-TRONIC® LS 200. Vous trouverez les fonctionnalités auxquelles vous avez accès au chapitre « Kit de programmation ». On débloquera ensuite toutes les fonctionnalités en utilisant le kit de clé système, le gestionnaire de fermeture sous forme de logiciel LS 200 et le lecteur de carte USB. Le logiciel gestionnaire de fermeture LS 200 gère les données saisies au sein d'une base de données. Il est ici possible de faire le parallèle entre les personnes et leur code utilisateur.

Utilisation

L'utilisation est assistée par la LED rouge / verte ainsi qu'un retour acoustique fourni par un transmetteur.

Toute saisie peut être interrompue en appuyant sur la touche (**X**).

Si l'on attend plus de trois secondes entre chaque fois que l'on appuie sur les touches, la procédure sera automatiquement interrompue.

On dispose de quatre essais pour saisir le code correct. Si le quatrième essai est erroné, la saisie est bloquée pour une minute pour protéger la manipulation. Suite à 100 saisies erronées, la serrure sera bloquée. Pour débloquer la serrure, il faut alors utiliser le code master 2 ou la clé master II.

Fermeture et ouverture à l'aide du code utilisateur

L'utilisateur indique alors un code (dans cet exemple, ce code possède 4 caractères) pour fermer et ouvrir le casier.

► Saisir le code utilisateur (**9**) (**0**) (**6**) (**0**)

⚠ ***Remarque : 9, 0, 6, 0 est uniquement un exemple de code !***

► Appuyer ensuite sur la touche OK (√)

► Tourner le bouton

Contrôle de bon fonctionnement

Toutes les serrures de la série SAFE-O-TRONIC® LS 200 sont livrées avec le même réglage d'usine. Dans ce réglage d'usine, le code test (TestCode) est actif pour la fermeture et l'ouverture.

Code test (TestCode)

Le code test permet de contrôler facilement le bon fonctionnement du SAFE-O-TRONIC® LS 200.

Fermeture et ouverture à l'aide du code test

► Appuyer sur la touche 0

► Appuyer ensuite sur la touche OK

► Tourner le bouton

⚠ **Remarque :** Le code test reste actif jusqu'à la mise en service (programmation de la fermeture).

Modes de fonctionnement

Le code utilisateur est destiné à l'ouverture et à la fermeture du casier par l'utilisateur. Il est ici possible de programmer la serrure pour différents modes de fonctionnement.

1. sélection de casier libre
2. gestion de casier définie « All-Open »
3. gestion de casier définie « One-Open »
4. gestion de casier définie « Auto-List »

Sélection de casier libre

Une serrure se trouvant au mode de fonctionnement « sélection de casier libre » peut être utilisée en utilisant un code utilisateur (PIN) à quatre caractères librement choisis.

Gestion de casier définie

Lorsque l'on choisit une gestion de casier définie, il est alors possible de sélectionner u des trois modes de fonctionnement suivants : All-Open, One-Open et Auto-List. Il est possible de programmer au maximum 99 codes utilisateur différents par serrure SAFE-O-TRONIC® LS 200. Ces codes utilisateur peuvent avoir une longueur de 4, 5 ou 6 caractères.

All-Open

Lorsque l'on est au mode de fonctionnement « All-Open » **tout le monde** peut **ouvrir** et **fermer** la serrrure en utilisant le code utilisateur programmé.

One-Open

Lorsque l'on est au mode de fonctionnement « One-Open » **tout le monde** peut **fermer** la serrrure en utilisant le code utilisateur programmé. A la différnce du mode de fonctionnement « All-Open », on peut **seulement ouvrir à nouveau** la serrure en utilisant le dernier code qui a servi à la **fermer**.

Auto-List

Le mode de fonctionnement « Auto-List » permet de générer une liste de codes utilisateur numérotée en utilisant le gestionnaire de fermeture. Cette liste indique jusqu'à 99 codes utilisateur par serrure. Le dernier code utilisateur utilisé sera désactivé lorsque l'ion saisit le « code utilisateur suivant ».

Exemple :

Vous trouvez dans le tableau trois codes utilisateur programmés dans la serrure selon la liste suivante.

Poisition / ordre	Code utilisateur
1	1234
2	4567
3	8901

Si le code utilisateur 1234 est utilisé sur la serrure, il sera valable jusqu'à ce que l'on tape le code utilisateur suivant 4567 ou 8901. Il est possible de taper le code utilisateur suivant aussi bine lorsque la serrure est ouverte ou fermée, c'est-à-dire qu'on peut l'utiliser pour la permière fois lors de l'ouverture ou de la fermeture du casier. Lorsque le code utilisateur 8901 a été utilisé pour la première fois, il n'est alors plus posisble d'utiliser les codes utilisateur 1234 et 4567.

Caractéristiques

Validité

On peut affecter à chaque code utilisateur une durée de validité en heure (entre 1 et 99 heures), c'est-à-dire que le casier peut être utilisé pour cette durée. La durée générale d'utilisation (p. ex. 10 heures) peut ègalement être scindée en durées partielles (p. ex. 2+3+5 heures). Il est de plus possible de programmer pour un code utilisateur un début et une fin de validité.

Plages horaires

Il est possible de paramétrer dans le gestionnaire de fermeture LS200 jusqu'à 8 plages horaires pouvant être attribuées aux codes utilisateur. On peut choisir par jour de **XX** jusqu'à **XX** indications de temps.

Ouverture ou verrouillage automatique

Sur la serrure SAFE-O-TRONIC® LS 200, il existe la possibilité de limiter l'utilisation (lorsque la serrure est verrouillée) à une surée spécifique pour éviter ainsi toute réservation. Ces limitations peuvent se faire de deux manières. Soit on définit une durée spécifique (p. ex. 12 heures de temps)

soit on définit une heure spécifique (p. ex. à 23 heures). Lorsque la durée ou l'heure sont dépassées, la serrure peut réagir de deux manières qui sont paramétrables.
Soit elle reste pour le code utilisateur bloquée et ne peut être ouverte qu'en n'utilisant le MasterCode2 ou la MasterKey II soit elle s'ouvre automatiquement. La durée d'utilisation peut être paramétrée entre 1 minute et 99 heures. Elle est réinitialisée à chaque fermeture.

Protocole

Sur la serrure SAFE-O-TRONIC® access LS200, il est possible d'avoir un protocole des fermetures effectuées. On peut ici choisir si chacune des fermetures est listée avec l'indication de l'heure ou avec une liste des codes utilisés. Il est de plus possible de définir le nombre de fermetures faisant l'objet d'in protocole. Le nombre maximum est de 400 fermetures par serrure.

Passage automatique à l'heure d'été

Il est possible de faire fonctionner la serrure en temps réel SAFE-O-TRONIC® access LS200 en utilisant le passage automatique à l'heure d'été.

Code master 1 (MasterCode1)

Le code master 1 est **uniquement** destiné à **l'ouverture** du casier par l'exploitant de l'installation / le personnel. Il est destiné au personnel ayant un droit restreint au niveau de la fermeture. Suite à cette ouverture, la serrure est bloquée à toute saisie d'un nouveau code utilisateur et doit être débloquée en utilisant le code master 2 ou la clé master II. Il est possible de programmer n'importe quel code de **5 à 10 caractères** comme code master 1 via le gestionnaire de fermeture LS 200. Lorsque le personnel connaît uniquement le code master 1, cela les protège de toute suspicion de vol. En effet lorsqu'un vol a eu lieu et que le casier a ensuite pu être refermé, le personnel ne peut être incriminé.

⚠ **Remarque** ***: Il est impossible de faire commencer le code master 1 par un 0 !***

Ouvrir avec le master code 1

Si un MasterCode1 a été programmé via le gestionnaire de fermeture LS 200, l'exploitant de l'installation peut ouvrir le casier pourvu de la serrure SAFE-O-TRONIC® LS 200 au moyen de ce code.

► Saisir le code master 1 **9** **0** **6** **0** **9**

⚠ **Remarque :** ***9, 0, 6, 0, 9 est uniquement un exemple de code !***

► Appuyer ensuite sur la touche OK √

⚠ **Remarque :** ***L'utilisation du logiciel LockManager LS200 ou LockManager 6 est nécessaire afin de programmer le MasteCode 2.***

Déblocage avec code master 2

Si un casier est équipé d'une serrure SAFE-O-TRONIC® LS 200 et a été ouvert en utilisant le code master 1, il est ensuite bloqué pour toute saisie de code utilisateur. Il faut alors débloquer le SAFE-O-TRONIC® LS 200 en utilisant le code master 2 ou la clé master II.

► Saisir le **code master 2** (3) (5) (1) (9) (7)

⚠ **Remarque** ***: 3, 5, 1, 9, 7 est uniquement un exemple de code !***

► Appuyer sur la touche OK (√)

La serrure SAFE-O-TRONIC® LS 200 est maintenant débloquée et peut être utilisée normalement.

Code master 2 (MasterCode2)

Le code master 2 peut être utilisé à tout moment par l'exploitant de l'installation pour **l'ouverture et la fermeture** du casier ou pour le déblocage de la serrure. Il est possible de programmer n'importe quel code de **5 à 10 caractères** comme code master 2 via le gestionnaire de fermeture LS 200.

⚠ **Remarque** ***: Il est impossible de faire commencer le code master 2 par un 0 !***

Ouverture et fermeture à l'aide du code master 2

Si un MasterCode2 a été programmé via le gestionnaire de fermeture LS 200, l'exploitant de l'installation peut ouvrir ou fermer le casier pourvu de la serrure SAFE-O-TRONIC® LS 200 au moyen de ce code.

► Saisir le code master 2 (3) (5) (1) (9) (7)

⚠ **Remarque** ***: 3, 5, 1, 9, 7 est uniquement un exemple de code !***

► Appuyer ensuite sur la touche OK (√)

► Tourner le bouton

⚠ **Remarque :** ***L'utilisation du logiciel LockManager LS200 ou LockManager 6 est nécessaire afin de programmer le MasteCode 2.***

Aperçu des différents codes

Vous trouverez dans le tableau ci-dessous un aperçu des différents codes.

	4 à 6 caractères	5 à 10 caractères	Ouvrir	Fermer
Code utilisateur (UserCode)	**x**	**-**	**x**	**x**
Code master 1 (MasterCode1)	**-**	**x**	**x(*)**	**-**
Code master 2 (MasterCode2)	**-**	**x**	**x**	**x**

⚠ **(*) Remarque : Lorsque le casier a été ouvert en utilisant le code master 1, la serrure doit en être débloquée en utilisant le code master 2.**

Clé master I

La clé master 1 est **uniquement** destinée à **l'ouverture** du casier par l'exploitant de l'installation / le personnel. Il est destiné au personnel ayant un droit restreint au niveau de la fermeture. Suite à cette ouverture, la serrure est bloquée à toute saisie d'un nouveau code utilisateur et doit être débloquée en utilisant la clé master II ou le code master 2. Lorsque le personnel possède uniquement la clé master 1, cela les protège de toute suspicion de vol. En effet lorsqu'un vol a eu lieu et que l'armoire a ensuite pu être refermée, le personnel ne peut être incriminé.
La clé master I peut être programmée de manière à fonctionner uniquement sur des serrures SAFE-O-TRONIC® LS 200 données (p. ex. serrures numérotées de 22 à 100). Il est de plus possible de définir les plages horaires au sein desquelles la clé master I peut fonctionner (p. ex. de 12:00 heures le 17/06/2012 à 13:00 heures 17/06/2012). Les dix dernières utilisations de la clé master I sont sauvegardées sur sa mémoire et peuvent être lues au moyen du logiciel du gestionnaire de fermeture LS 200 Software et du lecteur de clé USB.

Clé master II

La clé master 2 peut être utilisée à tout moment par l'exploitant de l'installation pour **l'ouverture et la fermeture** du casier ou pour **le déblocage de la serrure** par l'exploitant de l'installation.

La clé master II peut être programmée de manière à fonctionner uniquement sur des serrures SAFE-O-TRONIC® LS 200 données (p. ex. serrures numérotées de 22 à 100). Il est de plus possible de définir les plages horaires au sein desquelles la clé master II peut fonctionner (p. ex. de 12:00 heures le 17/06/2012 à 13:00 heures 17/06/2012). Les dix dernières utilisations de la clé master II sont sauvegardées sur sa mémoire et peuvent être lues au moyen du logiciel du gestionnaire de fermeture LS 200 Software et du lecteur de clé USB.

Jeu de clés système

Le kit SystemKey (clé système) permet de programmer la serrure SAFE-O-TRONIC® LS 200 au moyen du gestionnaire de fermeture LS 200 Software et du lecteur de clé USB ainsi que de lire des données provenant de la serure. Le kit de clé système de compose se sept supports de données RFID ayant les désignations et fonctions suivantes :

1. SysDataKey: Configuration de la serrure
2. DataKey: Programmation des codes
3. MasterKey I: Ouverture uniquement

4. MasterKey II: Ouverture et fermeture
5. ServiceKey: Fonctions de maintenance
6. ResetKey: Restaurer le paramétrage d'usine sur la serrure
7. TestKey: Contrôle de fonctionnement de la serrure selon le paramétrage d'usine

Les clés système (SystemKeys) sont à manipuler de la manière suivante sur la serrure SAFE-O-TRONIC® LS 200 :

► Appuyer **simultanément** sur les touches OK et Interruption √ et x

► Placer la clé système (SystemKey) sur le champ de lecture RFID de la serrure.

Vous trouverez de plus amples informations concernant l'utilisation des différentes clés système dans le manuel Lock Manager LS 200.

Kit de programmation

Généralités

Le kit de programmation pour SAFE-O-TRONIC® LS 200 permet de faire fonctionner les serrures sans clé système, sans gestionnaire de verrouillage LS 200 Software et sans lecteur de carte USB, mais en ayant une restriction des fonctions disponibles. C'est-à-dire que vous devez renoncer à une gestion personnalisée des codes utilisateurs, à des fonctions travaillant selon des horaires telles que l'ouverture et la fermeture, début et fin de validité, protocoles, auto-list et codes master 1 et 2. On débloquera ensuite toutes les fonctionnalités en utilisant le kit de clé système, le gestionnaire de fermeture LS 200 Software et le lecteur de carte USB.

Le kit de programmation dispose d'une désignation propre à chaque objet. Lorsque l'on perd un support de données RFID du kit, un kit de programmation ultérieur peut invalider l'ancien kit sur les serrures.

Il existe trois types de fonctionnement possible pour l'utilisation du kit de programmation :
« Sélection libre des casiers », la gestion des casiers « Ouverture par tous les codes – All-Open » et l'affectation des casiers « Ouverture par un seul code - One-Open ». Lorsque l'on choisit la « Sélection libre », l'utilisateur peut choisir un code libre de 4 caractères lui permettant d'ouvrir et de fermer le casier. Dans le cas de la « gestion », un ou plusieurs (99 au maximum) codes utilisateur de 4 à 6 caractères seront programmés pour la serrure par l'exploitant du système. La variante « All-Open », tous les codes saisis pour une serrure en permettent l'ouverture indépendamment du code utilisé pour sa fermeture. Lorsque l'on utilise la variante « One-Open » seul le dernier code utilisé pour la fermeture peut provoquer l'ouverture du casier. Le passage d'un mode de fonctionnement dékà programmé à un autre mode de fonctionnement n'est possible qu'après un reset.

Les supports de données RFID sont marquésde la fonction correspondante par exemple « ResetKey » et de la référence de l'objet. Pour programmer les serrures, les supports de données RFID doivent être placés devant le champ de lecture RFID après avoir activé la serrure au clavier. A l'exception de BatteryTest, MasterKey I et MasterKey II, les supports de données RFID fonctionnent uniquement sur des serrures déverrouillées.

FreeCode INIT

Ce support de données RFID place la serrure au mode de fonctionnement « Sélection libre des casiers » :

► Appuyer **simultanément** sur les touches OK et Interruption √ et x

► Placer le support de données RFID portant le marquage « FreeCode Init » devant le champ de lecture RFID de la serrure.

FixCode INIT All-Open

Ce support de données RFID place la serrure au mode de fonctionnement « Gestion des casiers – All Open » :

► Appuyer **simultanément** sur les touches OK et Interruption √ et x

► Placer le support de données RFID portant le marquage « FixCode INIT All-Open » devant le champ de lecture RFID de la serrure.

Il est ensuite possible de saisir le code utilisateur au moyen du support de données RFID « FixCode PROG ».

FixCode INIT One-Open

Ce support de données RFID place la serrure au mode de fonctionnement « Gestion des casiers – One Open » :

► Appuyer **simultanément** sur les touches OK et Interruption √ et x

► Placer le support de données RFID portant le marquage « FixCode INIT One-Open » devant le champ de lecture RFID de la serrure.

Il est ensuite possible de saisir le code utilisateur au moyen du support de données RFID « FixCode PROG ».

FixCode PROG

Lorsque l'on choisit les modes de fonctionnement « Gestion des casiers » « All-Open » ou « One-Open », il est possible de programmer au maximum 99 codes différents de 4 à 6 caractères sur chacune des serrures.

► Appuyer **simultanément** sur les touches OK et Interruption √ et x

► Placer le support de données RFID portant le marquage « FixCode PROG » devant le champ de lecture RFID de la serrure.

Il est maintenant possible de saisir le code utilisateur de 4 à 6 caractères :

► Saisir le code utilisateur (9) (0) (6) (0)

⚠ **Remarque *: 9, 0, 6, 0 est uniquement un exemple de code !***

► Appuyer ensuite sur la touche OK (√)

Il est maintenant possible de saisir le code utilisateur suivant. La dispoinibilité pour la saisie est indiquée par un clignotement permanent de la diode verte.

Il est possible d'interrompre une saisie à l'aide de la touche (x), le dernier code utilisateur non confirmé n'étant pas enregistré.

Si après avoir saisi un code utilisateur, vous attendez dix secondes avant d'appuyer sur une touche quelconque, la saisie sera automatiquement interrompue. La diode verte de clignote plus et la rouge s'allume pour un bref instant.

Les codes utilisateurs ne peuvent être effacés un par un. Il est possible d'effacer tous les codes utilisateurs en utilisant la clé de reset (ResetKey).

Test de la pile (BatteryTest)

Ce support de données RFID affiche **l'état de la pile** au moyen de la diode et efface simultanément, lorsque l'on **remplace le kit de programmation** (par exemple lorsque l'on a perdu des supports de données RFID), l'ancien programme au moment de l'utilisation du nouveau kit de test des piles.

► Appuyer **simultanément** sur les touches OK et Interruption (√) et (x)

► Placer le support de données RFID portant le marquage « BatteryKey » devant le champ de lecture RFID de la serrure.

La diode s'allume verte lorsque la pile est suffisament chargée et clignote rouge et vert lorsque la charge est trop faible (cf. tableau de l'affichage des diodes / messages d'état).

Clé de reset (ResetKey)

Ce support de données RFID efface toutes les données et la serrure se retrouve à l'état qu'elle avait lors de sa livraison :

► Appuyer **simultanément** sur les touches OK et Interruption (√) et (x)

► Placer le support de données RFID portant le marquage « ResetKey » devant le champ de lecture RFID de la serrure.

Clé master I (MasterKey I)

La clé master 1 est **uniquement** destinée à **l'ouverture** du casier par l'exploitant de l'installation / le personnel. Il est destiné au personnel ayant un droit restreint au niveau de la fermeture. Suite à cette ouverture, la serrure est bloquée à toute saisie d'un nouveau code utilisateur et doit être débloquée en utilisant le code master II. Lorsque le personnel possède uniquement la clé master I, cela les protège de toute suspicion de vol En effet lorsqu'un vol a eu lieu et que l'armoire a ensuite pu être refermée, le personnel ne peut être incriminé.

► Appuyer **simultanément** sur les touches OK et Interruption √ et x

► Placer le support de données RFID portant le marquage « MasterKey I » devant le champ de lecture RFID de la serrure.

Il est ensuite possible d'effectuer une ouverture.

Si une serrure SAFE-O-TRONIC® LS 200 a été ouverte à l'aide d'un MasterKey I, elle reste verrouillée pour la sasie d'un nouveau code utilisateur. Il faut alors débloquer le SAFE-O-TRONIC® LS 200 en utilisant la clé master II.

Clé master II (MasterKey II)

La clé master II peut être utilisée à tout moment par l'exploitant de l'installation pour **l'ouverture et la fermeture** du casier ou pour **le déblocage de la serrure** par l'exploitant de l'installation.

► Appuyer **simultanément** sur les touches OK et Interruption √ et x

► Placer le support de données RFID portant le marquage « MasterKey II » devant le champ de lecture RFID de la serrure.

Si l'on a utilisé la clé master I, la serrure est de nouveau libérée et on peut ouvrir / fermer de nouveau le casier.

Autres informations

Affichage LED

Toutes les actions et statuts de fonctionnement importants seront indiqués grâce à l'affichage LED et cela doit aider à trouver les causes des dysfonctionnements et mauvaises manipulations. La signification de chacun des signaux est portée dans le tableau suivant.

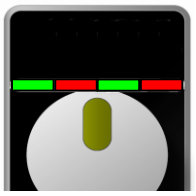

Messages concernant le statut

vert	rouge	vert	rouge	Affichage	Action
				Clignotement rapide	Mode de programmation
				Toutes les 3 secondes	Le temps de blocage (une minute) est activé. Un code erroné a été saisi pour la quatrième fois.
				1 seconde	Saisie au clavier
				1 seconde	La touche d'interruption (« X ») a été actionnée.
				Les LED clignotent 3 fois en alternance	Erreur de manipulation : le bouton tournant n'a pas été actionné durant la période de déverrouillage.
				En alternance	Une action sur le bouton tournant est attendue.
				1 seconde	La serrure est verrouillée et la programmation réussie.
				2 secondes	La serrure est déverrouillée.
				½ seconde	Le code a été accepté.
				3 secondes	Dysfonctionnement interne / il faut éventuellement remplacer la serrure
				D'abord les LED rouges s'allument ensuite les vertes à chaque fois pour ½ seconde.	Le verrouillage déclenché par le code master 1 / clé master I a été annulé par le code master 2 / clé master II.
				Les LED clignotent trois fois rapide en même temps.	Le code saisi a été refusé car le verrouillage déclenché par le code master 1 / clé master I est actif.
				Les LED clignotent trois fois en même temps.	Mise en garde : La pile doit rapidement être changée
				Les LED clignotent cinq fois en alternance.	La batterie doit immédiatement être changée car la serrure ne peut plus

					être actionnée
				Les LED clignotent trois fois.	Un reset du master a été effectué.

Dépannage / erreur de manipulation

Les messages de statut de l'affichage LED vous permet de diagnostiquer des erreurs et des manipulations erronées et de réagir en conséquence.
Si d'autres états non définis devaient apparaître et que la serrure ne fonctionne pas impeccablement malgré des piles remplacées ou un reset effectué au moyen de la clé Reset et une nouvelle programmation, contactez le service d'aide.

Remplacement des piles

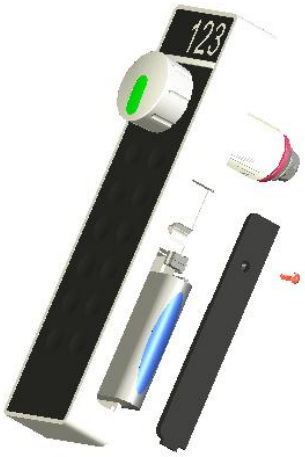

1. Dévisser la vis du boîtier placée sur le côté (à l'aide d'un tournevis TG6, référence 358008906).

2. Ouvrir le logement des piles et en sortir le bloc. Débrancher la fiche bipolaire du bloc de piles.

3. Rebrancher le nouveau bloc de piles et mettre la pile dans le boîtier.

4. Batteriefach schließen und wieder zuschrauben.

Remplacer les piles n'efface aucun code.

⚠ **Remarque** ***: Le bloc de piles doit être éliminé en respect des directives sur l'environnement en vigueur !***

Surveillance des piles / alarme

Le système de surveillance automatique des piles du SAFE-O-TRONIC® LS 200 vous assure que la serrure ne pourra plus être actionnée lorsque la tension des piles est trop basse.

Une alarme préalable est lancée par un clignotement de deux fois de toutes les LED. Il est alors **conseillé** de changer les piles.

Si le remplacement n'est pas effectué, une alarme sera lancée quelque temps après. Cette alarme se signalisera par un clignotement alterné des LED rouges et vertes. **Il faut** alors remplacer les piles. Lorsqu'on en est à ce stade, la serrure peut encore être ouverte mais ne peut plus être fermée.

La serrure doit exclusivement fonctionner avec des piles homologuées par la Sté Schulte-Schlagbaum AG. Utiliser des piles non homologuées peut causer des dysfonctionnements et endommager la serrure.

Maintenance et entretien

Le SAFE-O-TRONIC® LS 200 ne demande aucun entretien. La serrure ne doit en aucun cas être lubrifiée avec des produits contenant de l'huile minérale.

Le nettoyage doit s'effectuer avec des produits de nettoyage ou désinfectants non collants et ne laissant aucun résidu. Le nettoyage ne doit pas s'effectuer avec des détergents puissants, des

acides ou des lessives alcalines. Ne même, il ne faut pas utiliser de nettoyeur haute-pression. Ni passer les serrures au jet par exemple.

Caractéristiques techniques

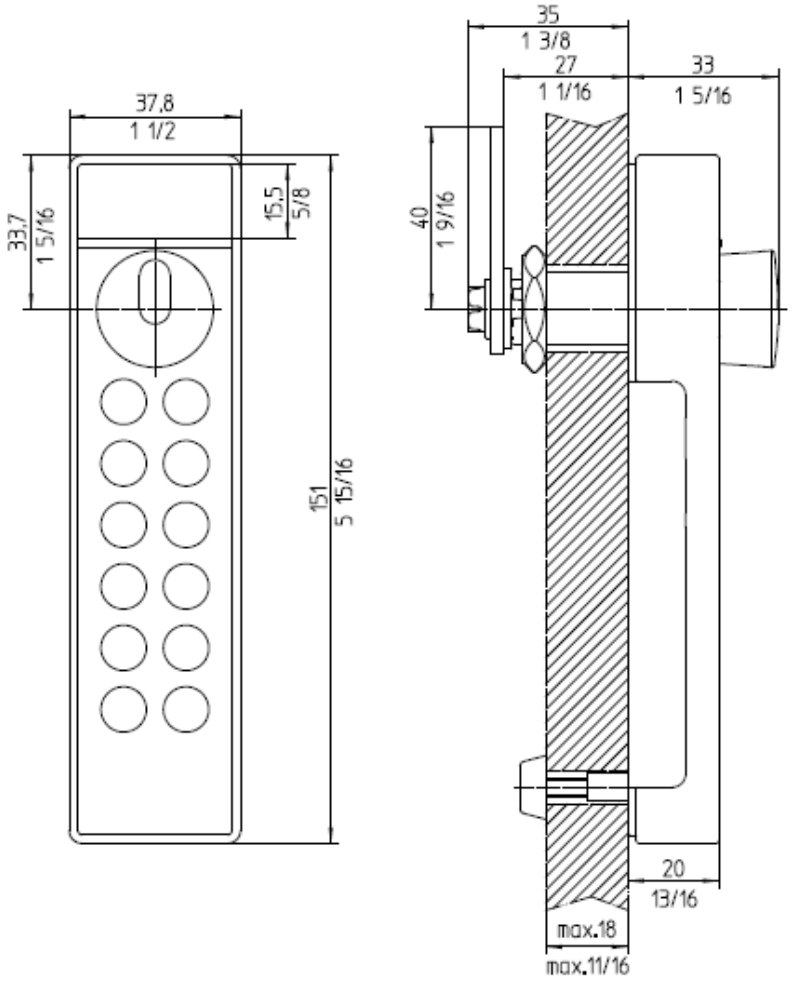

Eléments d'affichage :	2 LED vertes
	2 LED rouges
Signal acoustique :	Transmetteur de signaux
Pile :	Bloc de piles : 3 piles alcalines (AAA)
Durée de vie des piles :	Env. 3 ans ou envrion 30 000 manipulations
Plages de température :	
Fonctionnement :	0 à +60˚C
Stockage :	-15 à +70˚C
Hygrométrie relative :	10 – 90% sans condensation
Protection selon DIN EN 60529 :	IP 43
Poids :	env. 300g
Boîtier comprenant :	
Bouton tournant (H x Larg X Prof) :	151mm x 38mm x 33mm
Couleur du boîtier :	Similaire à RAL 9006 (aluminium blanc)
Couleur du clavier :	noir
Epaisseur de la porte :	1 à 18 mm

Modèle de perçage des orifices

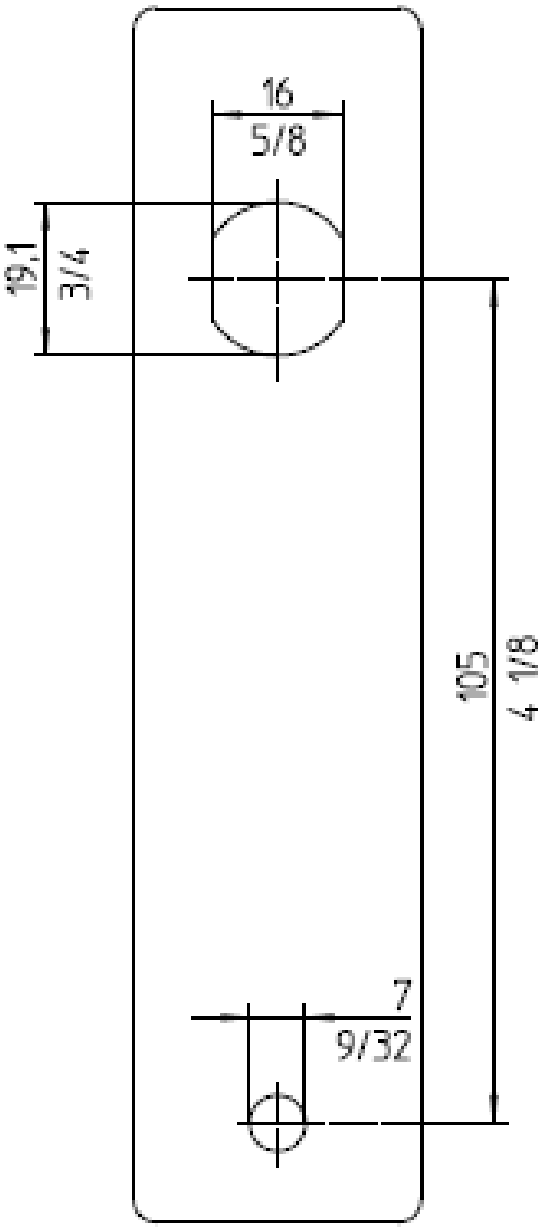

⚠ ***Remarque : Lorsque vous imprimez ce modèle, il se peut que votre imprimante modifie les côtes. Pour cette raison, vérifiez les dimensions du modèle avant de l'utiliser !***