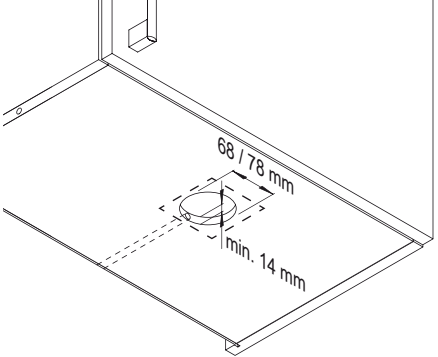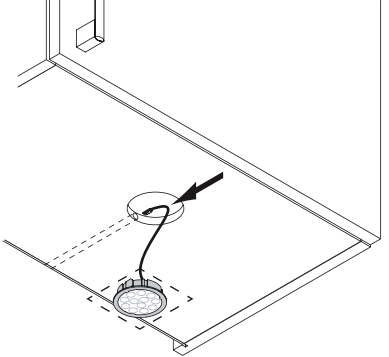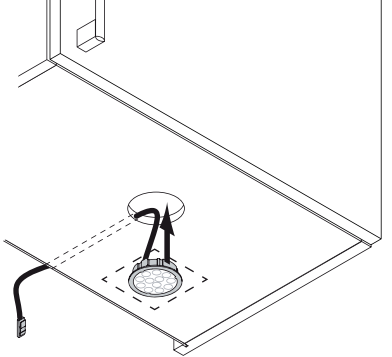
68 / 78 mm
min. 14 mm