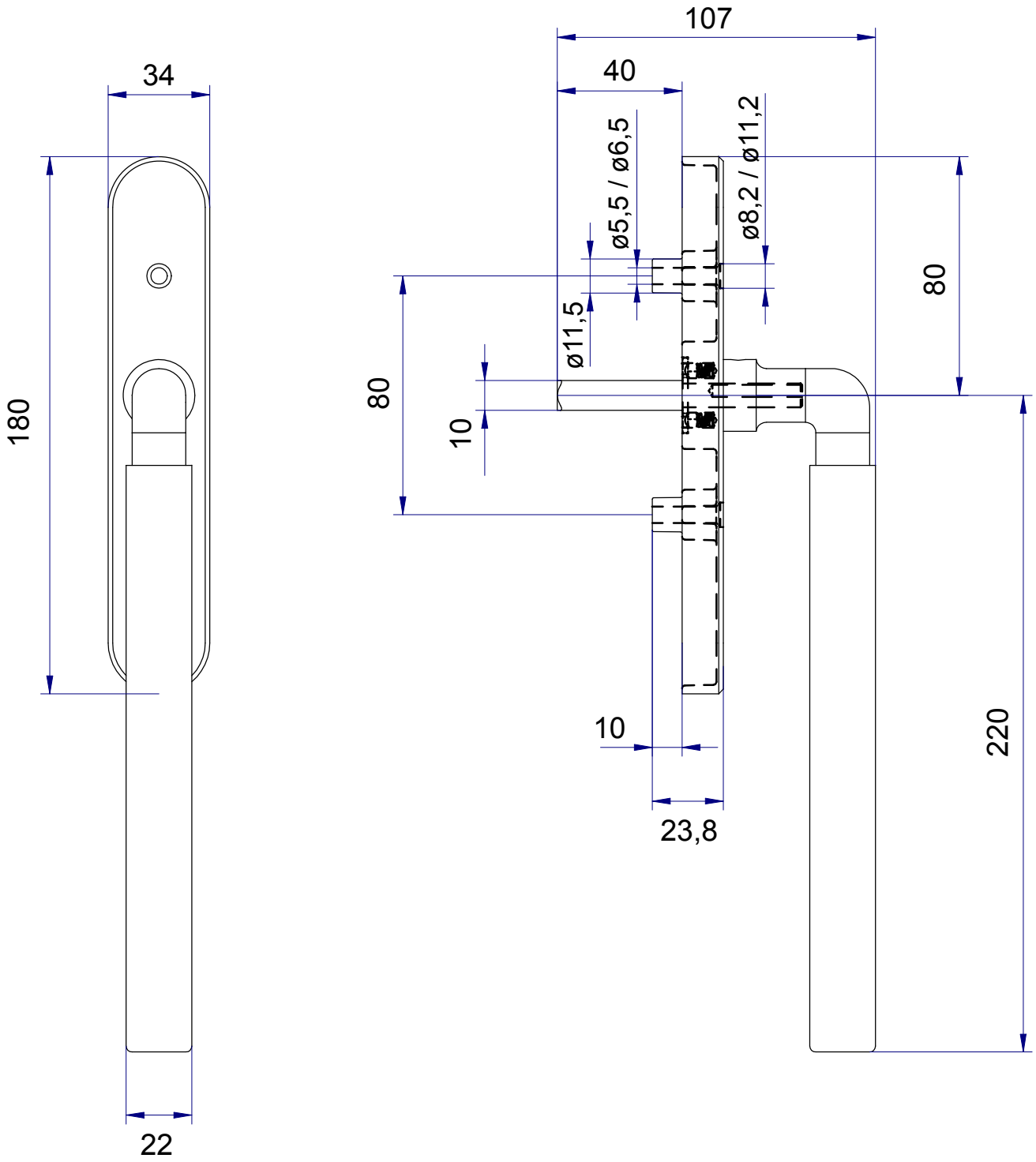OPO OESCHGER
Steinackerstrasse 68, 8302 Kloten, Schweiz, T + 41 44 804 33 11
Albertistrasse 16, 78056 Villingen-Schwenningen, Deutschland, T + 49 7720 85 84 0