Wabenpaneel-Schiebetür
OK-LINE Slideflex RL 100 stehend

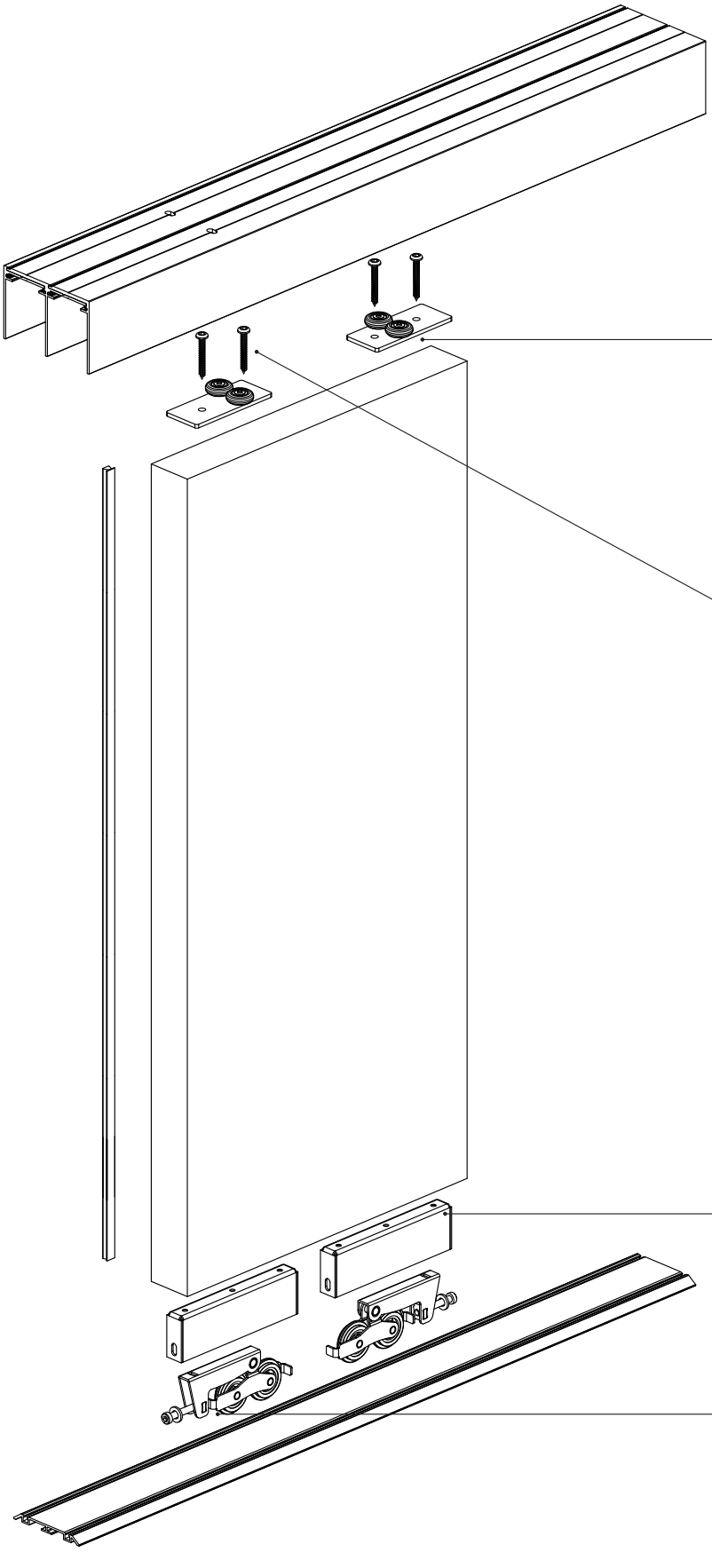

EA 010101000
Führungsrolle oben

EA 010330300
WÜPOFAST Stahl verzinkt VG
Pan Head Z 4,5X35

EA 010100503
Zusatzgehäuse für Lauf-
wagen 100 Kg unten

EA 010100100
Einfachlaufwagen 100 Kg
unten mit Reinigungsbürste

Stand 07/2016 Irrtum und Änderungen vorbehalten

Wabenpaneel-Schiebetür
OK-LINE Slideflex RL 100 stehend

Alle Maßangaben in Millimeter

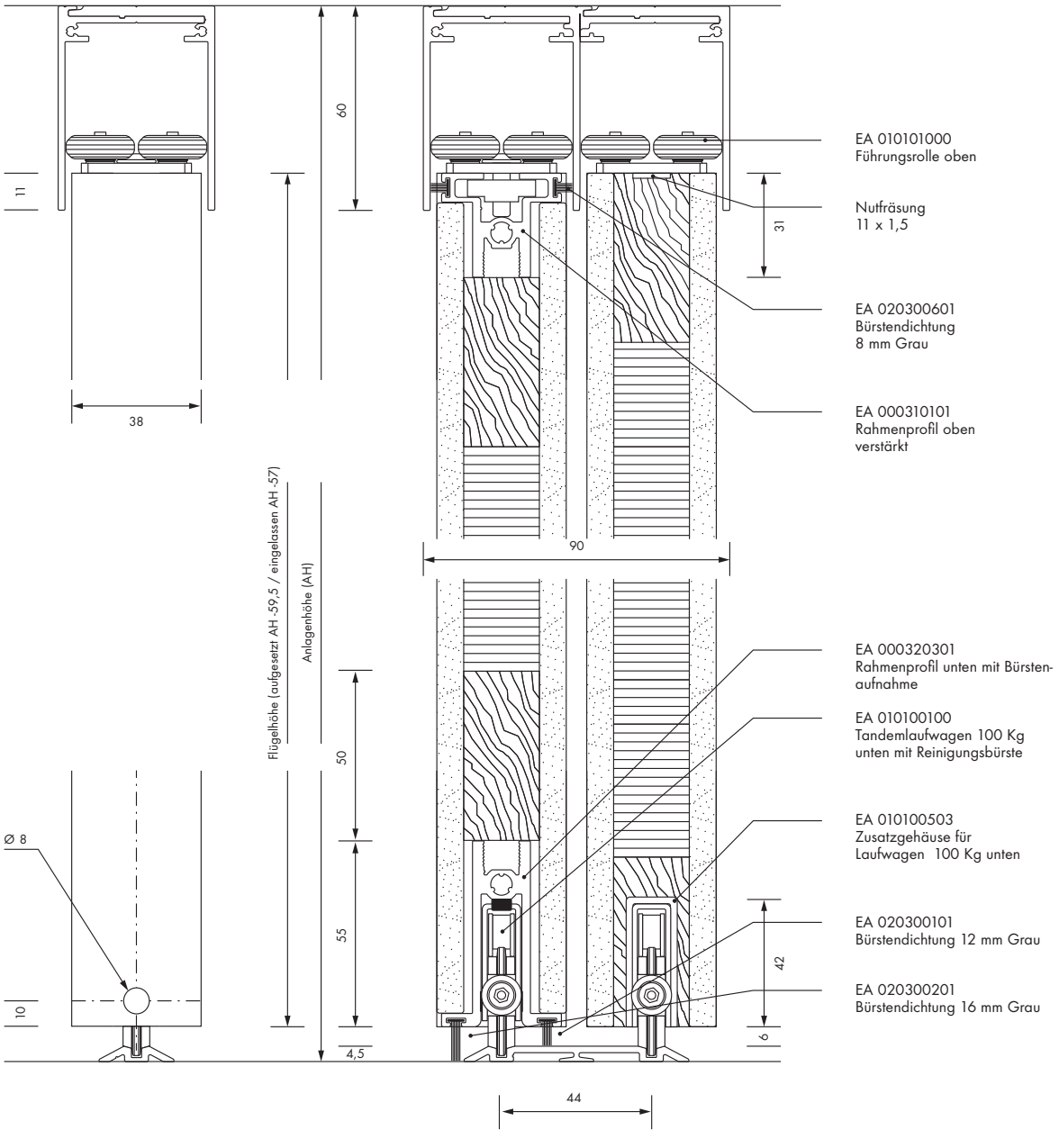

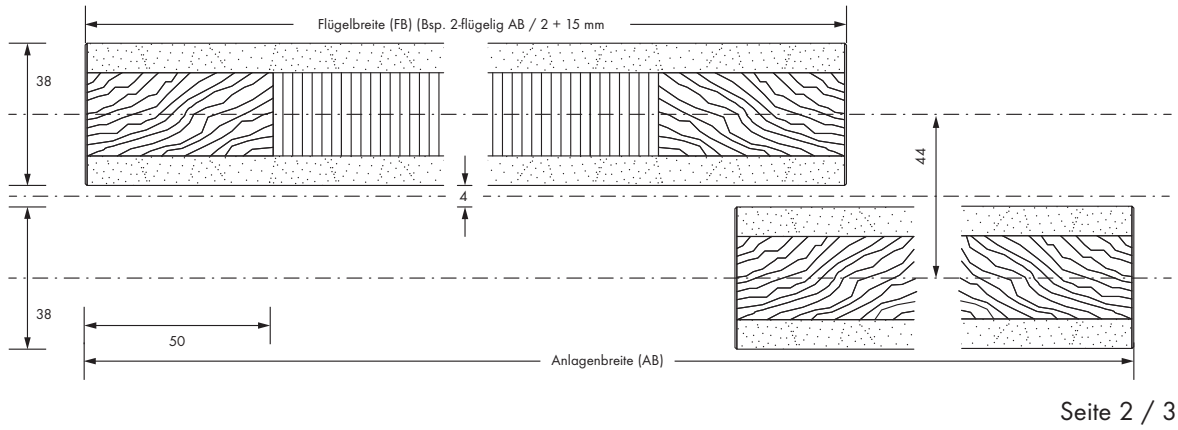

Stand 07/2016 Irrtum und Änderungen vorbehalten

Wabenpaneel-Schiebetür
OK-LINE Slideflex RL 100 stehend

Alle Maßangaben in Millimeter

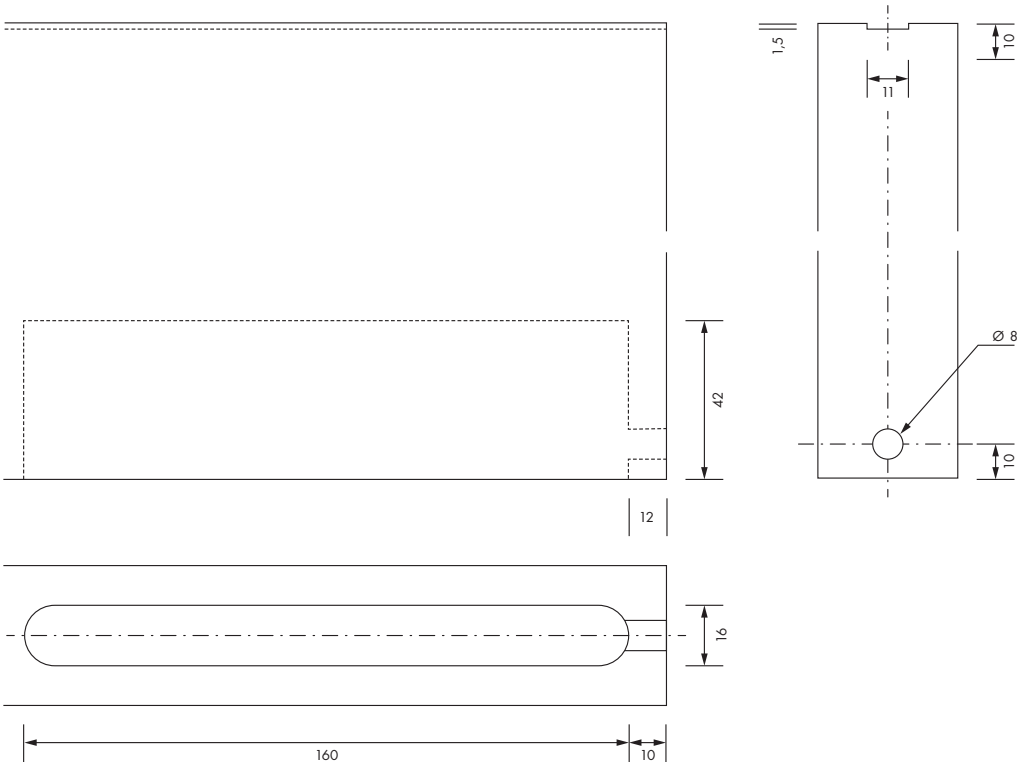

Dichtungsset horizontal

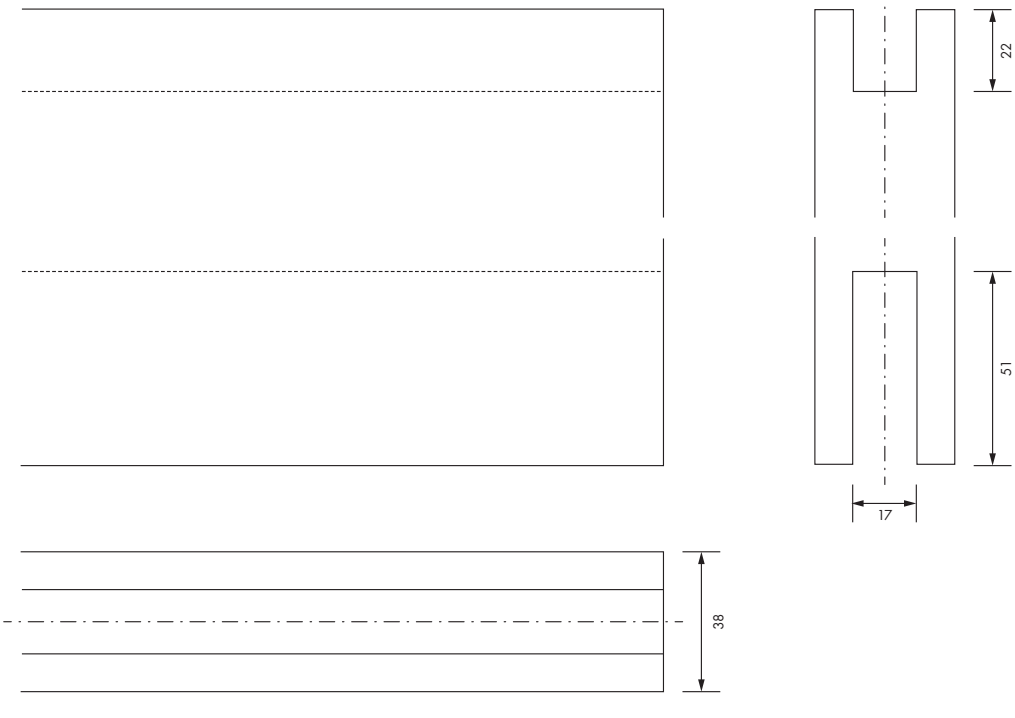

Stand 07/2016 Irrtum und Änderungen vorbehalten