Stumpf ST215

Fräsbilder für Stumpf-Aufschraubbänder

Einbaumaße ST215-18 für den Türrahmen

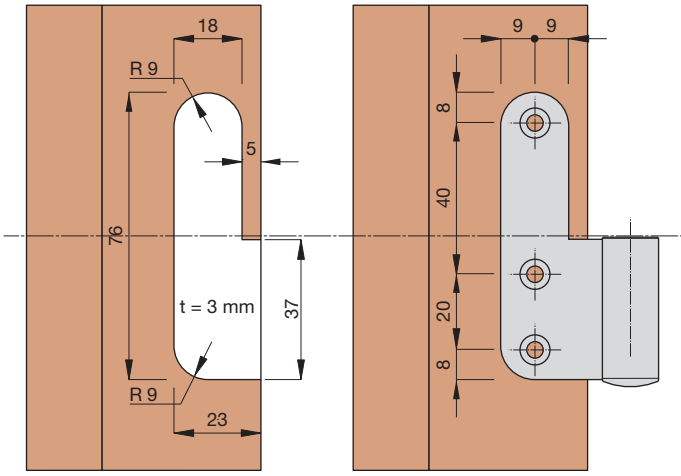

Einbaumaße ST215-18 für den Türflügel

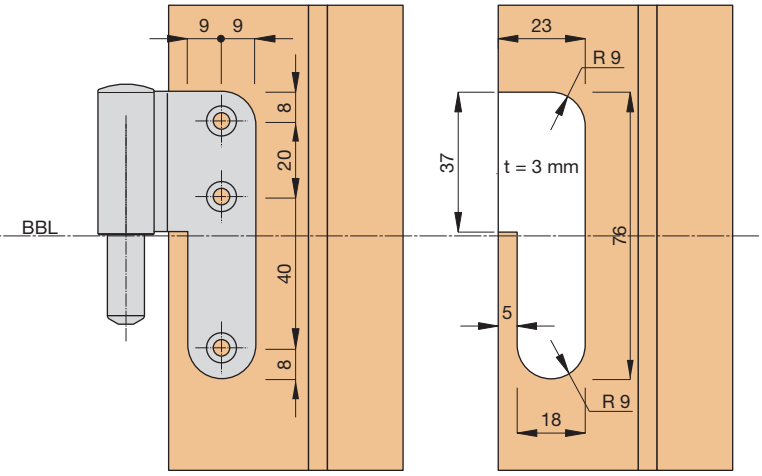

Einbaumaße ST215-28 für den Türrahmen

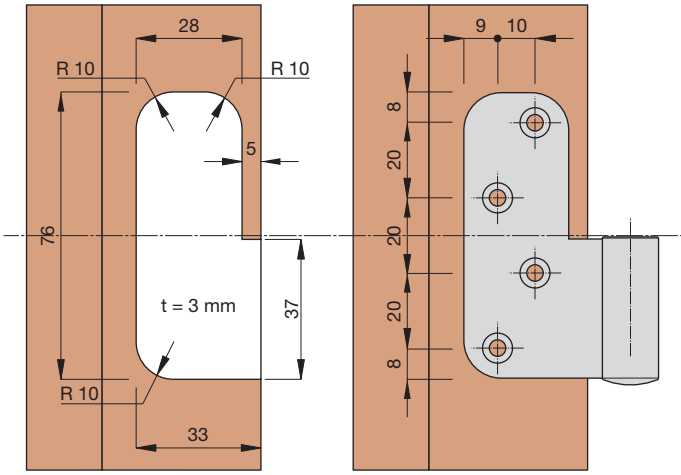

Einbaumaße ST215-28 für den Türflügel

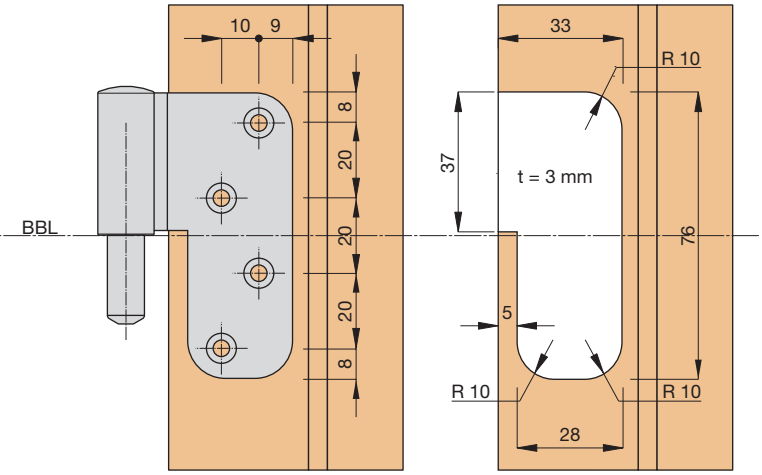

BBL = Bandbezugslinie

ANUBA AG
Donaueschinger Straße 2-6
D-78147 Vöhrenbach
Telefon: 0 77 27 / 920-0
Telefax: 0 77 27 / 920-222
E-Mail: vertrieb-de@anuba.de