Glutz

MONTAGEANLEITUNG
MOUNTING INSTRUCTIONS
NOTICE DE MONTAGE
INSTRUZIONI DI MONTAGGIO

MA-10119

82700
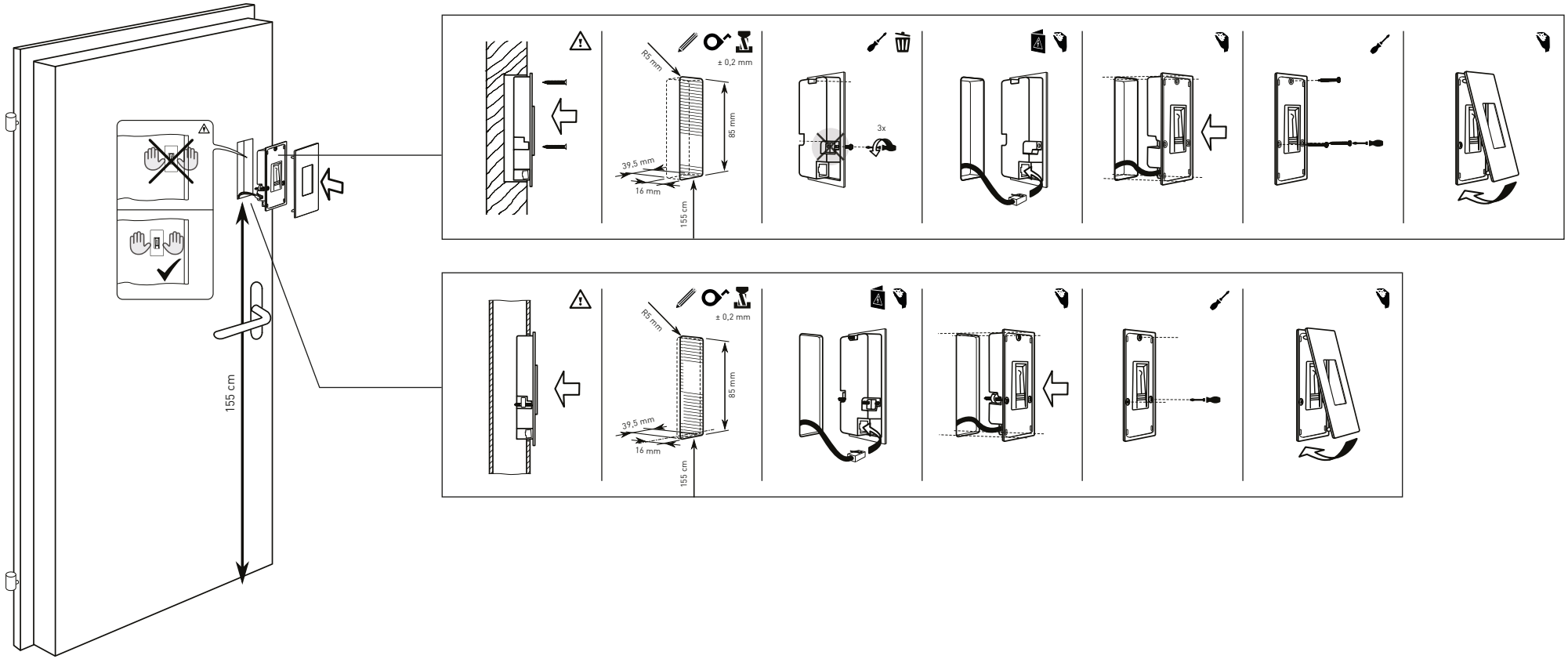
VERSION: 01.04.2017