Fallenumstellung BKS Schlösser:

5. April 2019

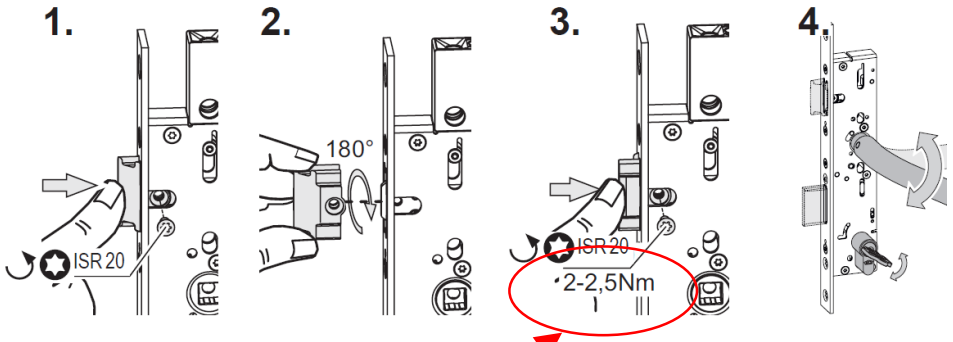

21.196.25

Drehmomentgriff PB Meca Torque 8317 M

Drehmomentgriff mit Magnethalter für C6 und E6 Bits, verstellbar, mit Skala, inkl. Rekalibrierwerkzeug

27.076.05

	Artikel-Nr.	Arbeitsbereich
		Alle
	27.076.03	Nm: min. 0.4, max. 2.0
	27.076.05	Nm: min. 1.0, max. 5.0

+

Schraubendreherklingen CRI

mit Farbring-Erkennungssystem

CRI FARB-RING BITS

aus Super Chrom Vanadium Stahl (S2)
mit CRI Farb-Ring Erkennungs-System, so dass Bit-Typ und Grösse auf den ersten Blick erkennbar sind, wodurch das lästige Suchen nach dem passenden Bit entfällt und mit einem Griff die richtige Grösse zur Hand ist

	Artikel-Nr.	Grösse	Länge	Farbe	Packung
		Alle	Alle	Alle	Alle
	21.196.21	TX 10	25 mm	grün	10
	21.196.22	TX 15	25 mm	weiss	10
	21.196.23	TX 20	25 mm	violett	10
	21.196.24	TX 25	25 mm	braun	10
	21.196.25	TX 30	25 mm	blau	10
	21.196.26	TX 40	25 mm	lila	10
	21.196.31	TX 10	75 mm	grün	10
	21.196.32	TX 15	75 mm	weiss	10
	21.196.33	TX 20	75 mm	violett	10
	21.196.34	TX 25	75 mm	braun	10
	21.196.35	TX 30	75 mm	blau	10
	21.196.36	TX 40	75 mm	lila	10