OPO OESCHGER

astec®

technische zeichnungen

bodengefuehrter rollbeschlag
astec b.1000- eingetr.nr. 10 2008 039 415.7 dtsch.patentan

21.07.2010

art.-nr. 1.90.01

technische zeichnungen

bodengefuehrter rollbeschlag
astec b.1000 - eingetr. nr. 10 2008 039 415.7 dtsch.patentamt

21.07.2010

alu U-profil 20/40/2, eloxiert EV1 beschichtet.

die scheibe sollte soliden einstand in das profil bekommen, welches gut befestigt sein muss.

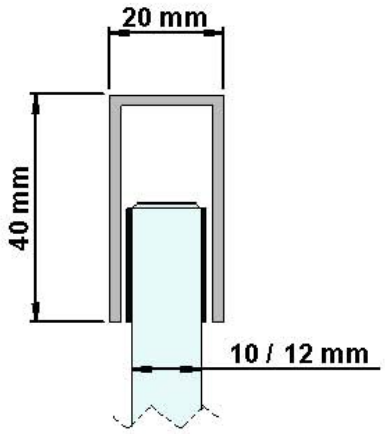

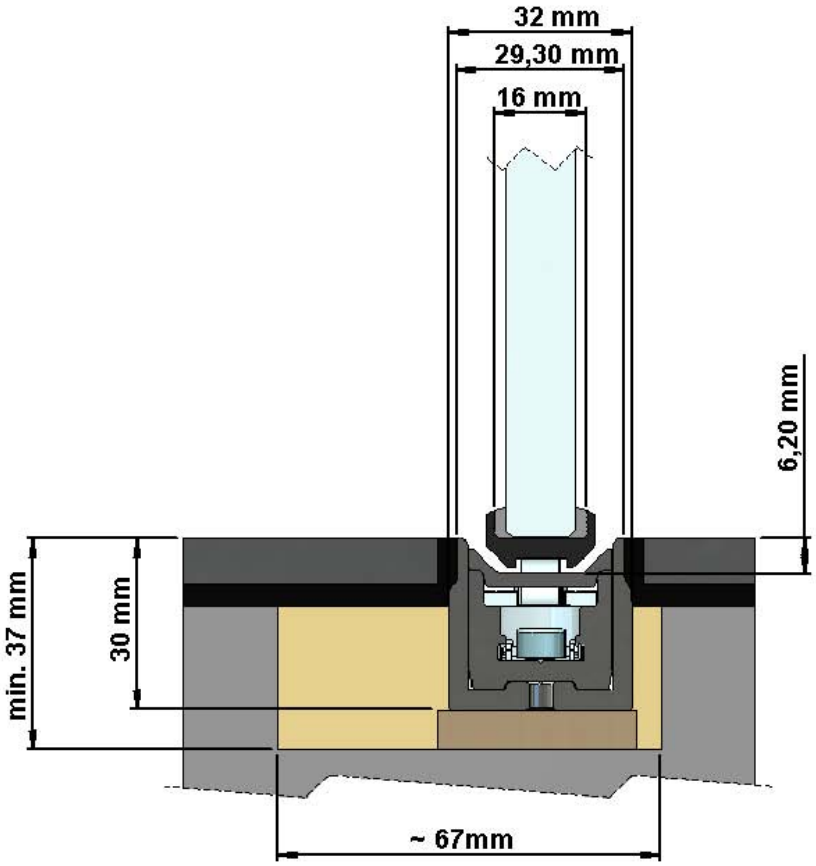

art.-nr. 1.90.01

astec gmbh. design beschlaege. sigmaringer str. 84. d-72458 albstadt. fon (+49)7431-1340-0. fax (+49)7431-1340-19
gf simone koch. HRB 400802 stuttgart. www.astec-design.de. info@astec-design.de

technische zeichnungen

bodengefuehrter rollbeschlag
astec b.1000 - eingetr. nr. 10 2008 039 415.7 dtsch.patentamt

21.07.2010

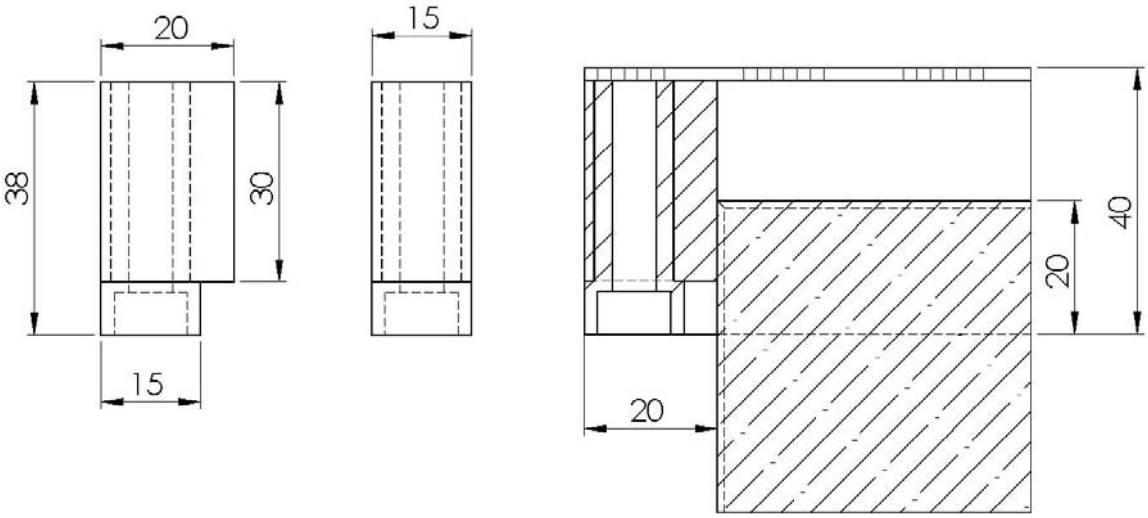

art. nr. 9.08.32

endanschlag im alu u-profil

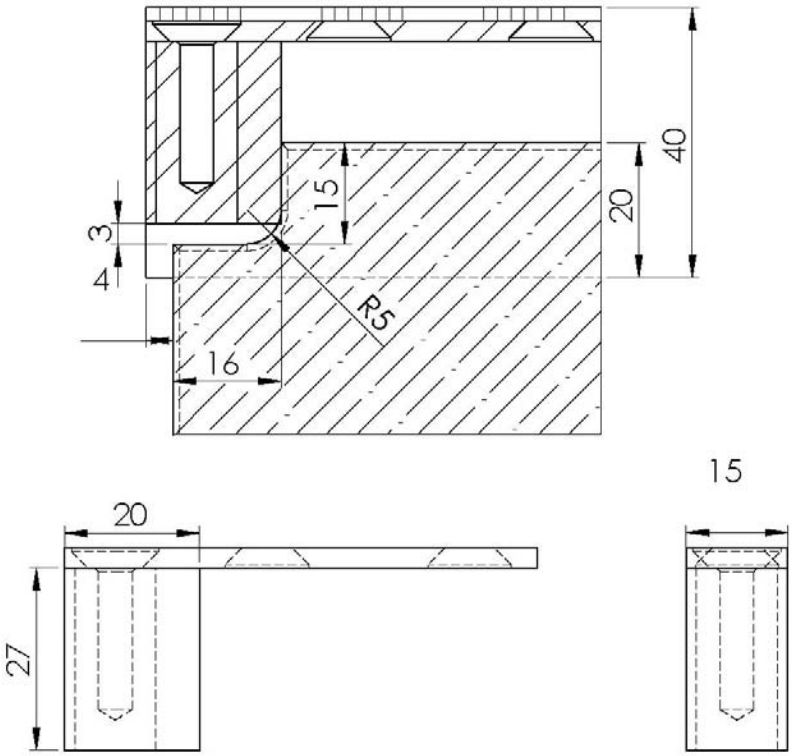

art. nr. 9.08.37

endanschlag im alu u-profil
stirnseitig

astec gmbh. design beschlaege. sigmaringer str. 84. d-72458 albstadt. fon (+49)7431-1340-0. fax (+49)7431-1340-19
gf simone koch. HRB 400802 stuttgart. www.astec-design.de. info@astec-design.de

technische zeichnungen

bodengefuehrtenollbeschlag
astec b.1000- eingetr.nr. 10 2008 039 415.7 dtsch.patentan

21.07.2010

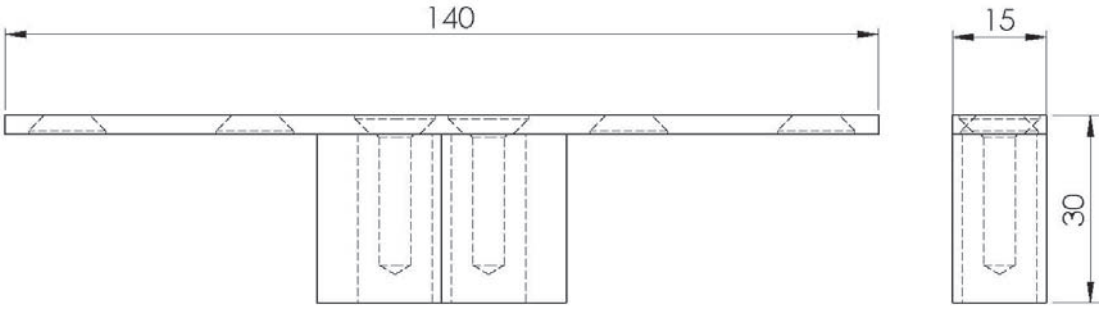

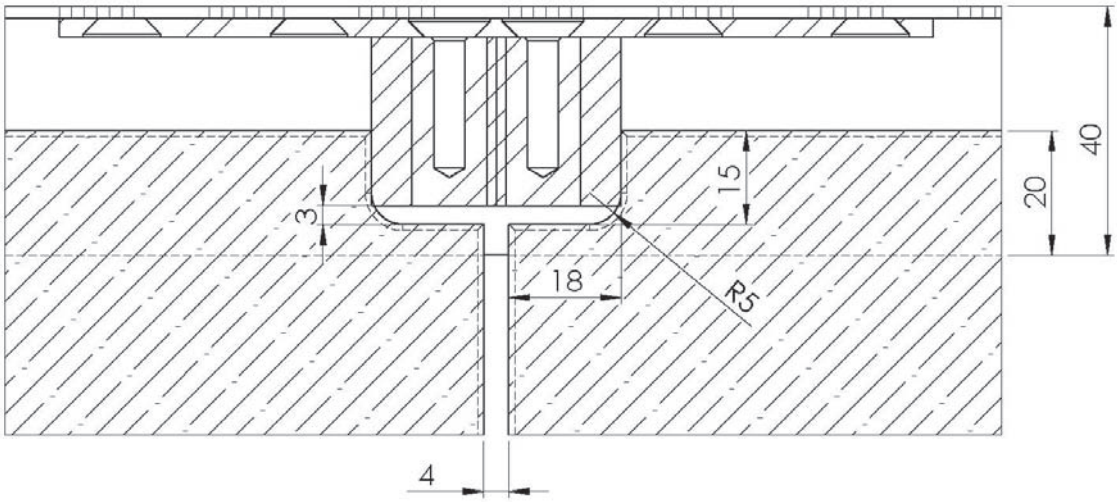

art. nr. 9.08.35

endanschlag im alu u-profil
zweilaeufig