56.259.51-59

M80

Zweiseitige Systeme ohne Festflügel

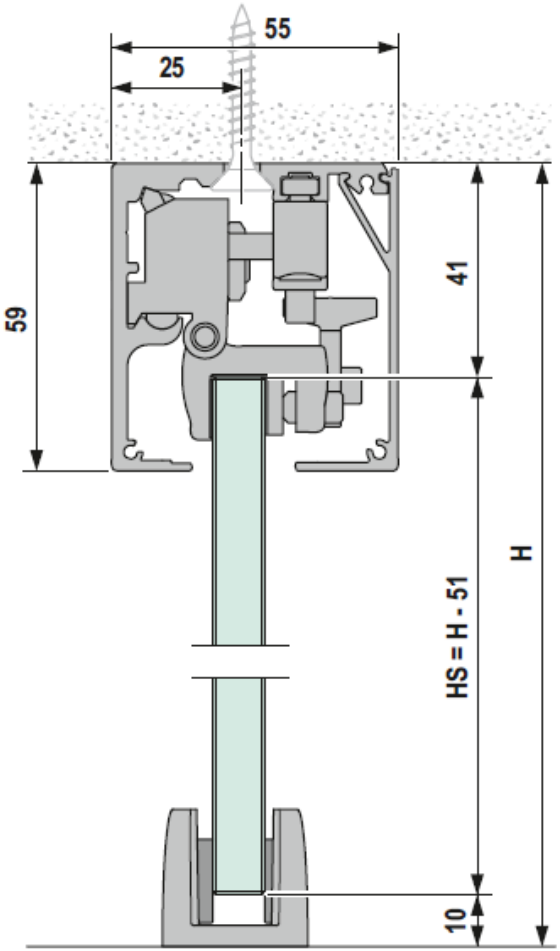

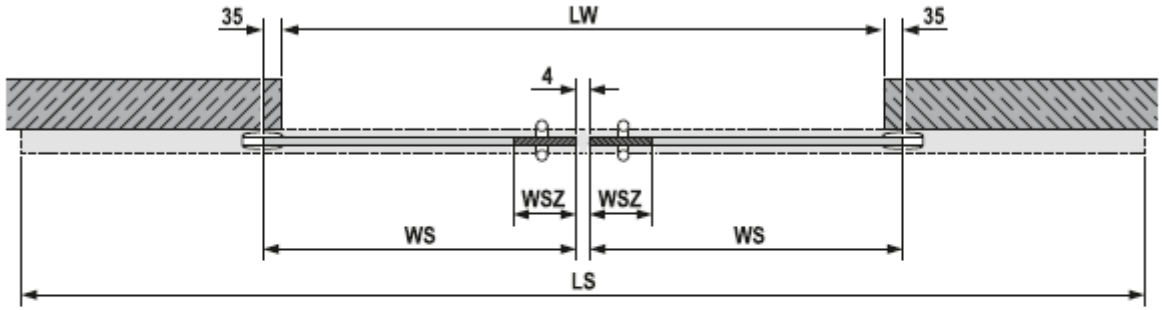

WS = LW / 2 + 33 LS = 4WS – 2WSZ – 60 LWt = LW – 2WSZ

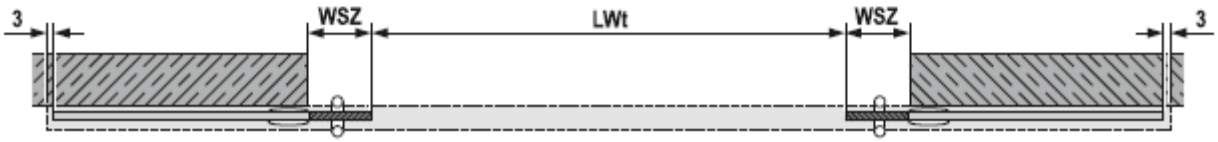

Legende

BO	= Glasbreite Oberlicht	LW	= Lichte Weite (bauseits)
H	= Systemhöhe	LWt	= Lichte Weite (Türdurchgang)
HF	= Glashöhe Festflügel	WF	= Glasbreite Festflügel
HS	= Glashöhe Schiebeflügel	WFZ	= Zusatzbreite Festflügel
LH	= Lichte Höhe	WS	= Glasbreite Schiebeflügel mit Griff
LS	= Länge Laufschiene / Blende	WSZ	= Zusatzbreite Schiebeflügel für Griff