NOVA PRO CLASSIC

Innenschubkasten H90

- Voll synchronisierte Führungstechnologie ohne Zwischenschlag
- Exzellente Laufeigenschaften
- Höchste Stabilität
- Geringste Absenkwerte
- Werkzeuglose Montage und Demontage der Frontblende
- Keine Bodenbearbeitung notwendig
- Gleiche Boden- und Rückwandbreite
- Optimale Stauraumnutzung durch gerade Innenseiten und geringe Einbaubreite

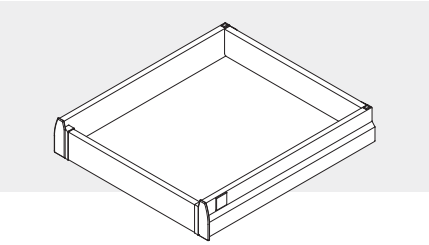

BESTELLINFORMATIONEN

1 Nova Pro Classic Zargen H90, links/rechts

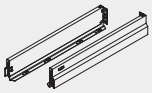

NL	Metallic	Pure White	Edelstahl
270	F100062886	F100062913	F100066939
300	F100062889	F100062916	F100066944
350	F100062892	F100062919	F100066949
400	F100062895	F100062922	F100066954
450	F100062898	F100062925	F100066959
500	F100062901	F100062928	F100066946
550	F100062904	F100062931	F100066973
600	F100062907	F100062934	F100066978
650	F100062910	F100077082	F100069247

2 Nova Pro Vollauszug, links/rechts

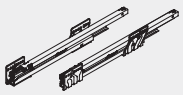

NL	40 kg	70 kg	
270	F101063663	–	
300	F101063664	–	
350	F101063665	–	
400	F101063666	–	
450	F101063667	F101063711	
500	F101063668	F101063714	
550	F101063669	F101063717	
600	F101063670	F101063720	
650	–	F101063723	

3 Abdeckkappe

	Metallic	Pure White	
	F102023015	F102021856	

4 U-Abdeckung

	Metallic	Pure White	
	F102025821	F102025820	

5 Exzenterverstellung Abdeckung

	Metallic		
	F102027330		

6 Blendenhalterset H90, links/rechts

	Metallic	Pure White	
	F102066500	F102077073	

7 Blendenprofil zum Ablängen

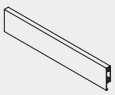

L	Metallic	Pure White	
1083	F102051147	F102051135	

8 Innenblende, montiert (S19)

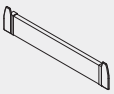

KB	Edelstahl		
450	F102068636		
600	F102068639		
900	F102068642		
1200	F102068644		

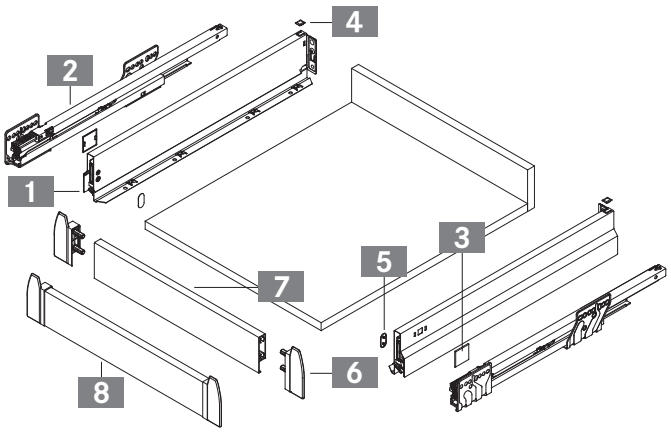

Nova Pro Organisations-Systeme	483	Nova Pro Sensomatic	511	Technische Informationen	480
Nova Pro Tipmatic Plus	478	Nova Pro Sensotronic	506	Verarbeitungstechnik	757

Verpackungseinheiten erfragen Sie bitte ausschließlich bei Ihrem Handelspartner

PLANUNGSHINWEISE

Alle Maße in Millimeter

Einbaumaße Front

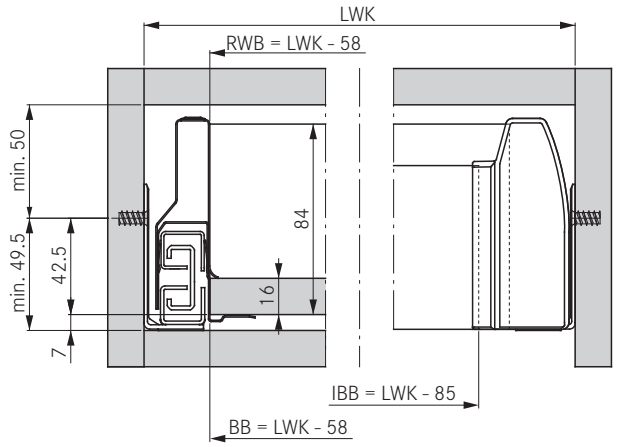

Einbaumaße Rückwand

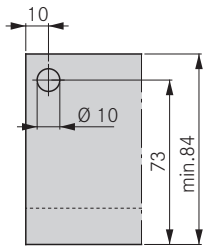

Zuschnitt für 16 mm Spanplatte

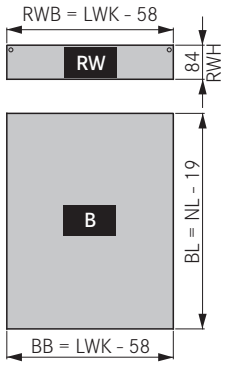

Zuschnitt Blendenprofil

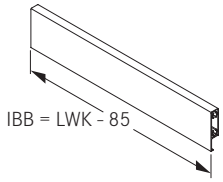

Befestigungspositionen für Vollauszug

Spezial-Euroschraube Ø 6,3 x 14 mm

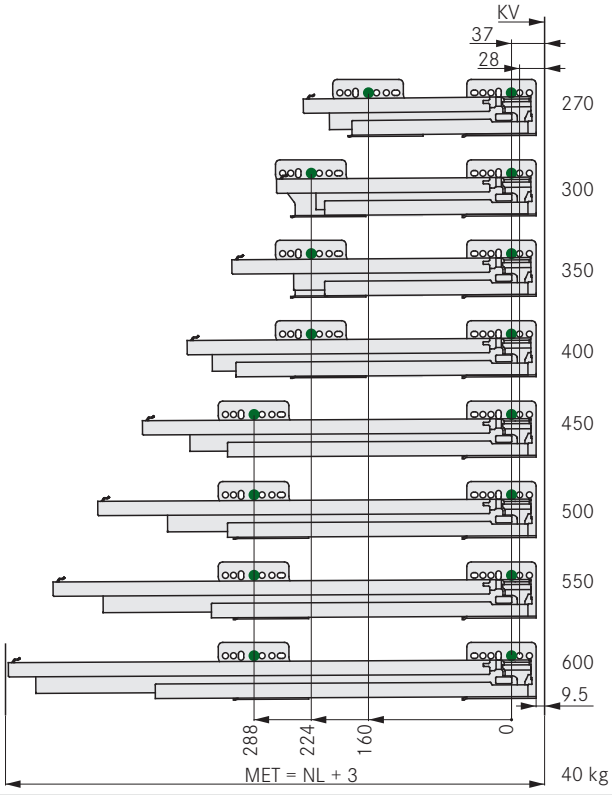

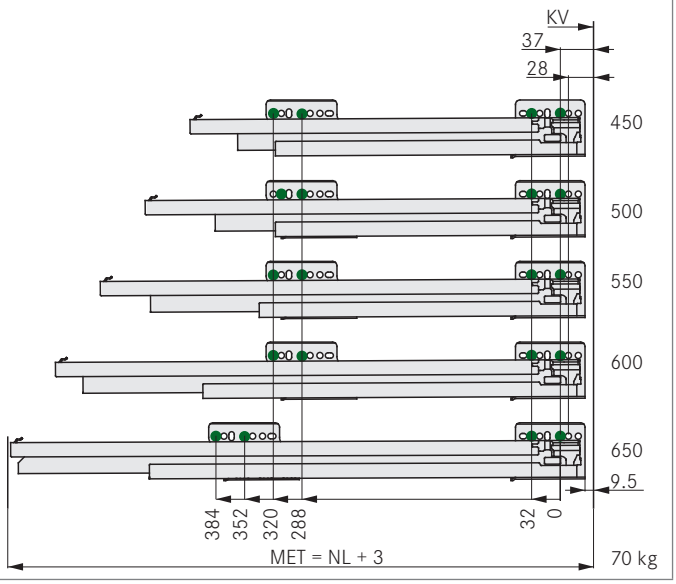

LEGENDE

B	Breite	KV	Korpusvorderkante	NL	Nennlänge
BB	Bodenbreite	L	Länge	RW	Rückwand
BL	Bodenlänge	LWK	Lichte Weite Korpus	RWB	Rückwandbreite
IBB	Innenblendenbreite	MET	Mindesteinbautiefe	RWH	Rückwandhöhe

NOVA PRO CLASSIC

Innenauszug H90 mit Rechteckreling

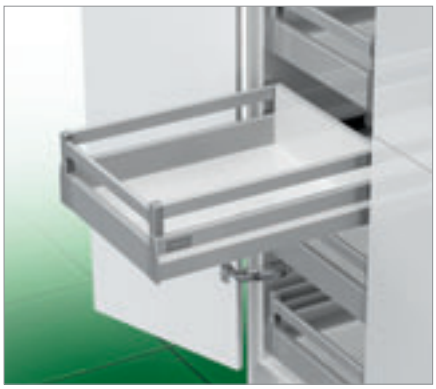

- Elegantes Rechteckreling-System
- Voll synchronisierte Führungstechnologie ohne Zwischenschlag
- Exzellente Laufeigenschaften
- Höchste Stabilität
- Geringste Absenkwerte
- Werkzeuglose Montage und Demontage der Frontblende
- Keine Bodenbearbeitung notwendig
- Gleiche Boden- und Rückwandbreite
- Optimale Stauraumnutzung durch gerade Innenseiten und geringe Einbaubreite

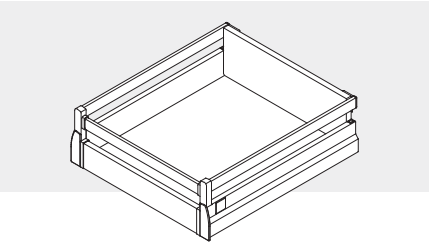

BESTELLINFORMATIONEN

1 Nova Pro Classic Zargen H90, links/rechts

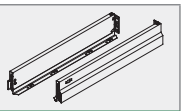

NL	Metallic	Pure White	Edelstahl
270	F100062886	F100062913	F100066939
300	F100062889	F100062916	F100066944
350	F100062892	F100062919	F100066949
400	F100062895	F100062922	F100066954
450	F100062898	F100062925	F100066959
500	F100062901	F100062928	F100066946
550	F100062904	F100062931	F100066973
600	F100062907	F100062934	F100066978
650	F100062910	F100077082	F100069247

2 Nova Pro Vollauszug Soft-close links/rechts

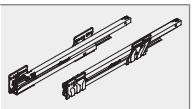

NL	40 kg	70 kg	
270	F101063663	–	
300	F101063664	–	
350	F101063665	–	
400	F101063666	–	
450	F101063667	F101063711	
500	F101063668	F101063714	
550	F101063669	F101063717	
600	F101063670	F101063720	
650	–	F101063723	

3 Abdeckkappe

	Metallic	Pure White	
	F102023015	F102021856	

4 U-Abdeckung

	Metallic	Pure White	
	F102025821	F102025820	

5 Exzenterverstellung Abdeckung

	Metallic		
	F102027330		

6 Blendenhalter für Rechteckreling

	Metallic	Pure White	
	F102066501	F102077076	

7 Blendenprofil zum Ablängen

L	Metallic	Pure White	
1083	F102051147	F102051135	

8 Rechteckrelingprofil zum Ablängen

L	Metallic	Pure White	
1150	F102076663	F102076684	

9 Holzrückwandhalter für Rechteckreling

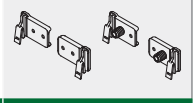

	Einpressen	Anschrauben	
Pure White	F145096719	F145096769	
Metallic	F145038507	F145038509	

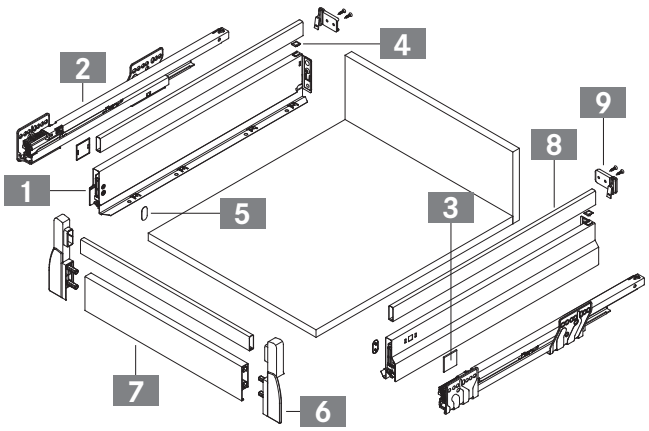

Nova Pro Organisations-Systeme	483	Nova Pro Sensomatic	511	Technische Informationen	480
Nova Pro Tipmatic Plus	478	Nova Pro Sensotronic	506	Verarbeitungstechnik	757

Verpackungseinheiten erfragen Sie bitte ausschließlich bei Ihrem Handelspartner

PLANUNGSHINWEISE

Alle Maße in Millimeter

Einbaumaße Front

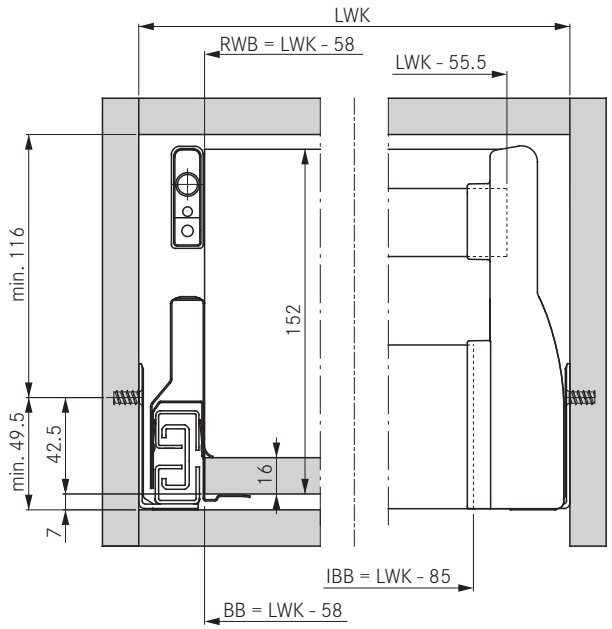

Einbaumaße Rückwand

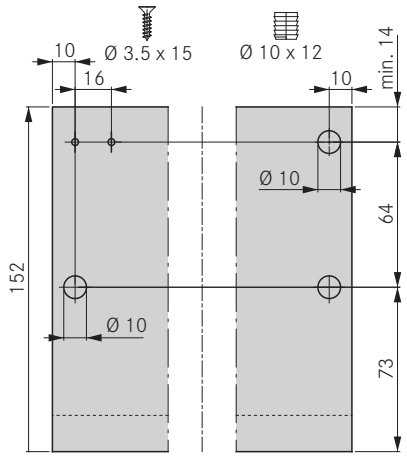

Zuschnitt für Spanplatte [1]

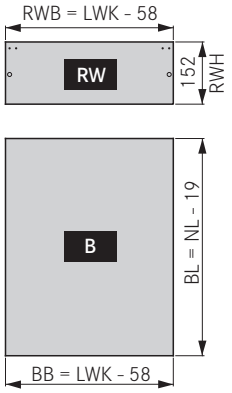

[1] 16 mm

Zuschnitte Blendenprofile

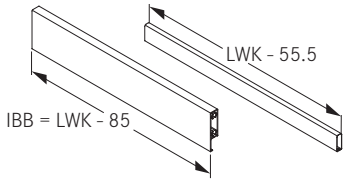

Befestigungspositionen für Vollauszug

Spezial-Euroschraube Ø 6,3 x 14 mm

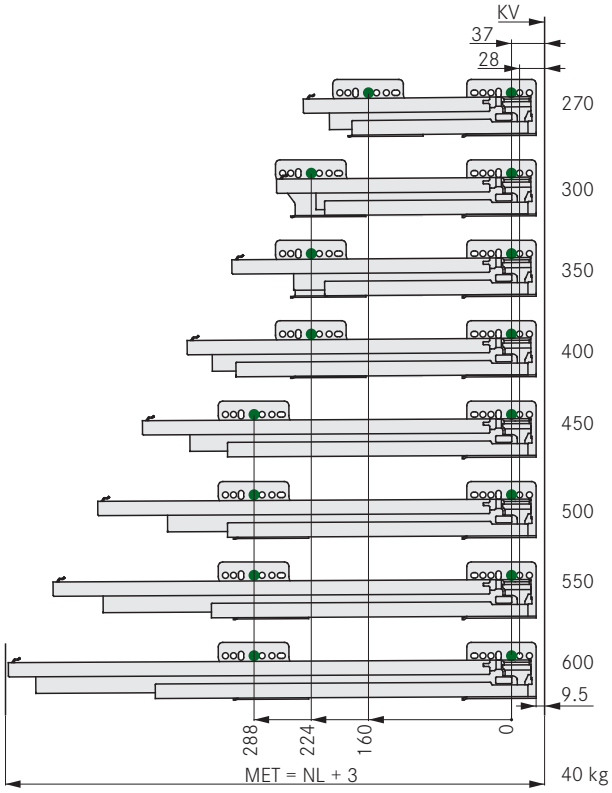

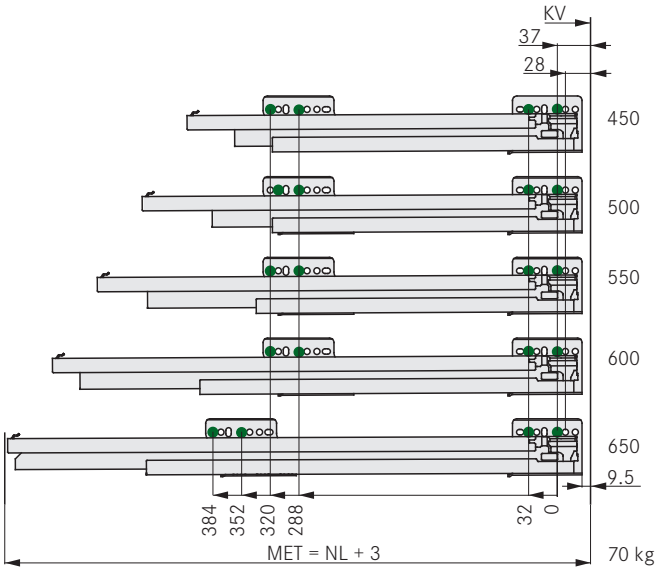

LEGENDE

B	Breite	KV	Korpusvorderkante	NL	Nennlänge
BB	Bodenbreite	L	Länge	RW	Rückwand
BL	Bodenlänge	LWK	Lichte Weite Korpus	RWB	Rückwandbreite
IBB	Innenblendenbreite	MET	Mindesteinbautiefe	RWH	Rückwandhöhe