OPO OESCHGER

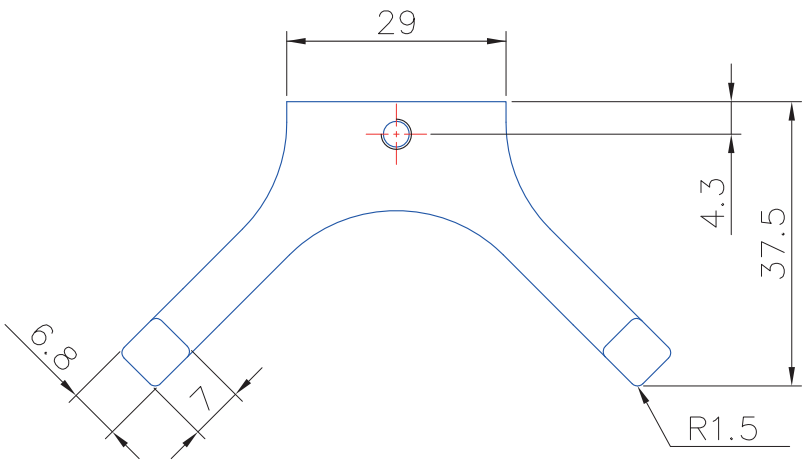


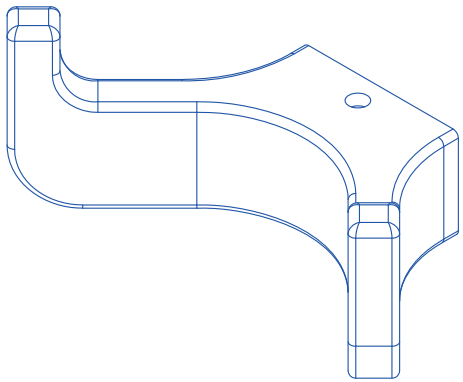

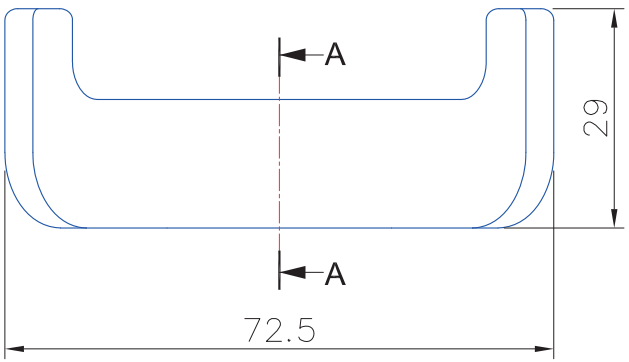


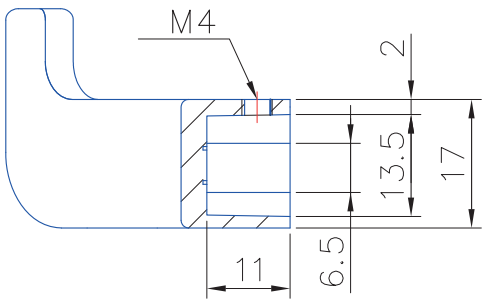

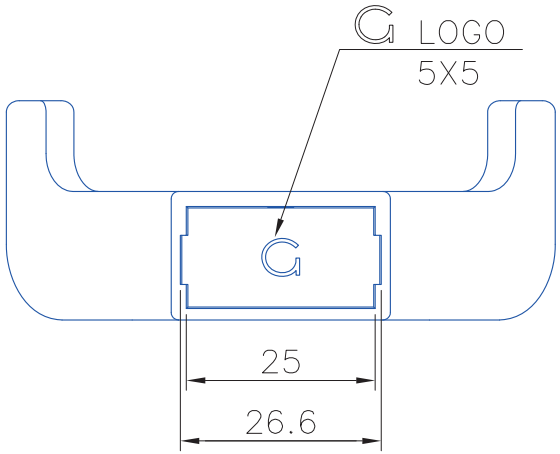
A-A SECTION