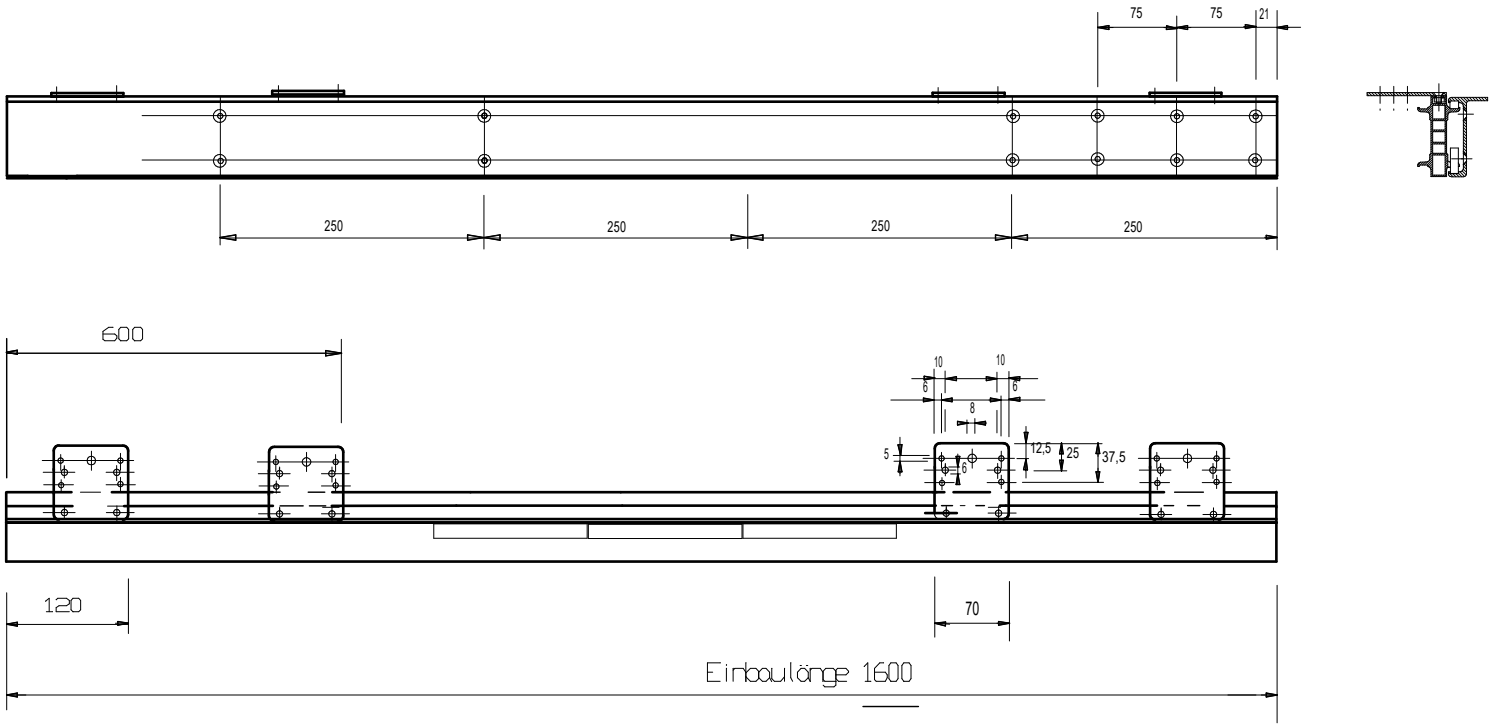

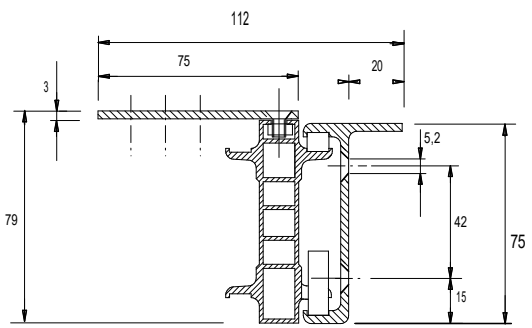

K422.10160.113

Art. Nr. 5222801

Einbaulänge: 1600mm
Öffnung: 1130 mm
Käfiglänge: 1 x 435 mm

Kunde: OPO

Ausführung rechts gezeichnet, links spiegelbildlich

Datum: 29.06.16