OPO OESCHGER

☐ **Bestellung**
☐ **Preisanfrage**

Alurahmen - Massaufnahmeblatt

Formular zum Kopieren

ISYS 50.820.07-18

WICHTIG: Für jede Rahmengrösse ein separates Blatt ausfüllen!

Firmenstempel/Adresse:	Kunden-Nr.: _____
	Ansprechpartner: _____
	Kommission: _____
	Datum: _____
	Unterschrift: _____

Auszugrahmen ISYS nach Mass gefertigt, fertig konfektioniert.

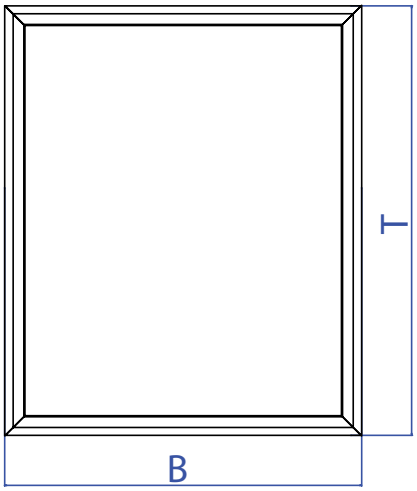

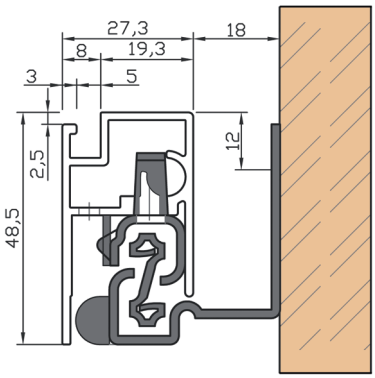

Frontblendenbefestigung pro Rahmen

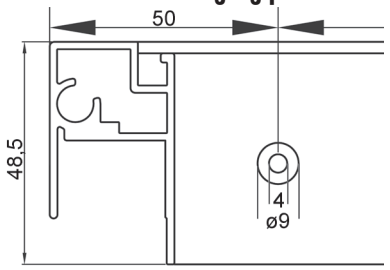

Auszugrahmen ISYS für Vollauszug QUADRO 30 V6 Silent System

OPO Nr. 50.820.07

Anzahl Rahmen _____

Breite Rahmenprofil B
(lichtes Korpusmass -36 mm) _____

Tiefe Rahmenprofil T
= Nennlänge Quadro _____

Vollauszüge HETTICH QUADRO 30 V6 Silent System siehe 0045284-9080241
im shop.opo.ch oder im SortiLog

Frontblendenbefestigung pro Rahmen

OPO Nr.

☐ 50.820.09
2-stufige Bohrung auf Frontrahmen
bis Länge 900 mm: mit 3 Bohrungen*
ab Länge 901 mm: mit 5 Bohrungen*
* 1 Bohrung L/R 50 mm ab Aussenrand Rahmen - restliche Bohrungen sind symetrisch verteilt.

Hosenhalter OPO Nr. 50.820.15-18

OPO Nr.	Hosenhalter bis Länge
☐ 50.820.15	300 mm
☐ 50.820.16	600 mm
☐ 50.820.17	900 mm
☐ 50.820.18	1200 mm

Länge Hosenhalter errechnet sich aus:
Rahmenaussenmass -58 mm
Die Hosenhalter können in der Breite oder Tiefe eingesetzt werden.

Exakte Länge Hosenhalter _____

☐ 50.820.10 Fixmass 342 mm (Rahmen 400 mm)
☐ 50.820.11 Fixmass 422 mm (Rahmen 480 mm)
☐ 50.820.12 Fixmass 442 mm (Rahmen 500 mm)
☐ 50.820.14 Fixmass 542 mm (Rahmen 600 mm)

Anzahl Hosenhalter _____
Max. Anzahl Hosenhalter = (Rahmenaussenmass -54 mm) : 37

© Copyright 2010 by OPO Oeschger AG

Weitere Informationen finden Sie im SortiLog, Gruppe 50 und im Hettichkatalog, Gruppe 5.