HEGNER Tisch-Bandschleifmaschine TBS 500
Ponceuse à bande HEGNER TBS 500

Pièces detachées
Pour commander des pièces détachées, il suffit d'indiquer le numero de la pièce sur la vue éclatée

Ersatzteile
Sollte ein Ersatzteil benötigt werden, genügt es die Nummer des in der Explosionszeichnung dargestellten Teils anzugeben

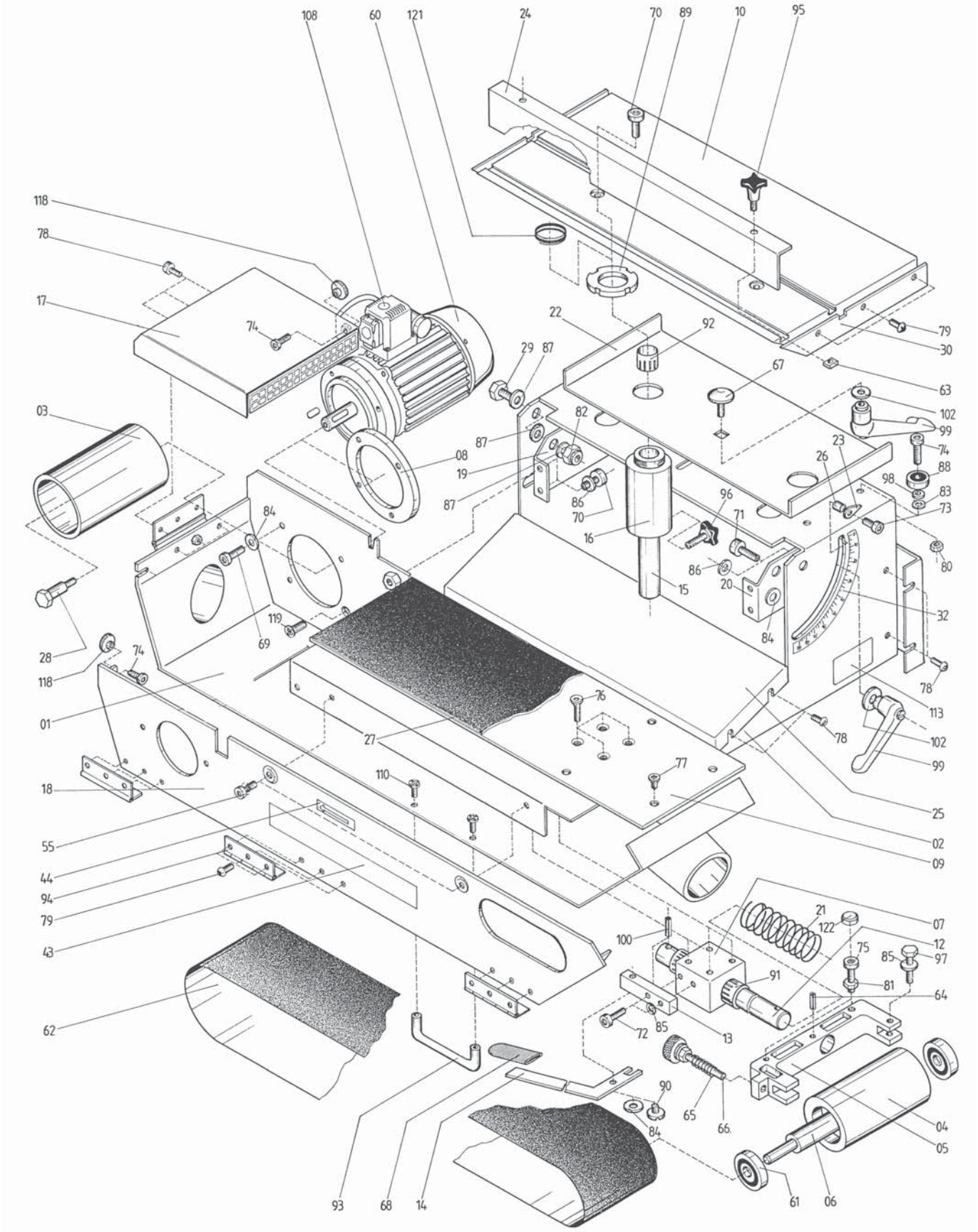

Innenrundschliff-Einrichtung **IRS**
Équipement pour ponçage intérieurs **IRS**

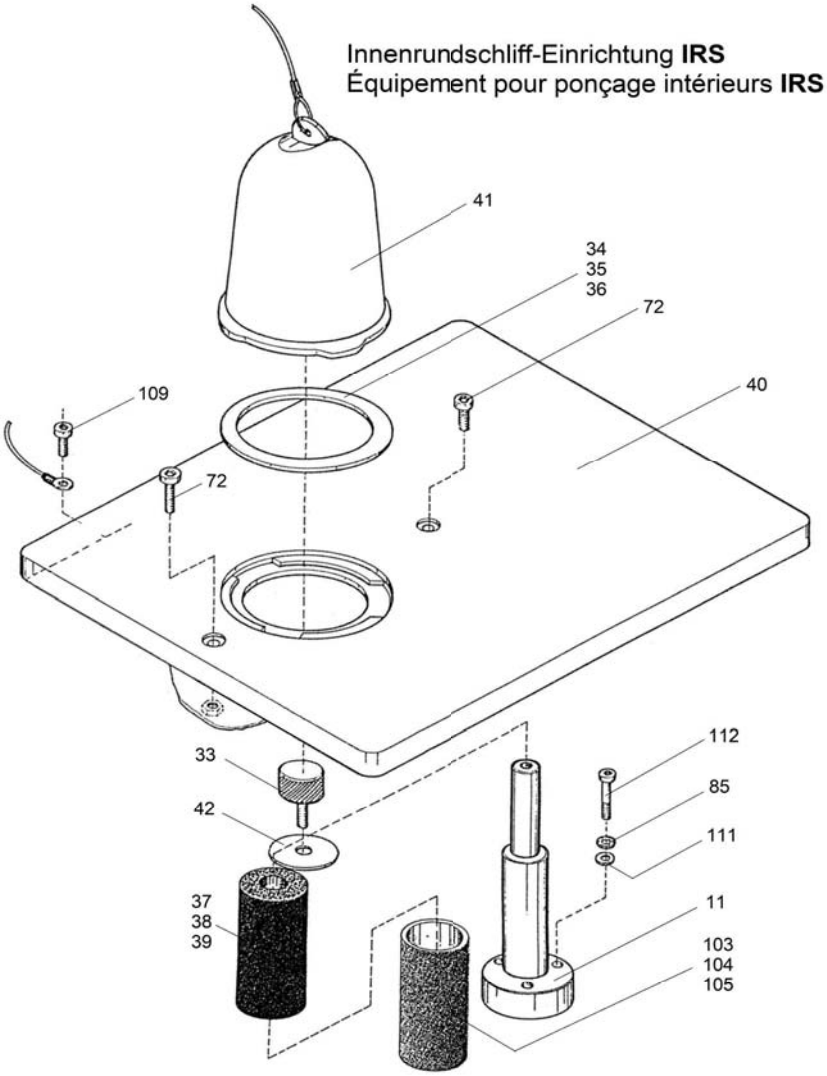
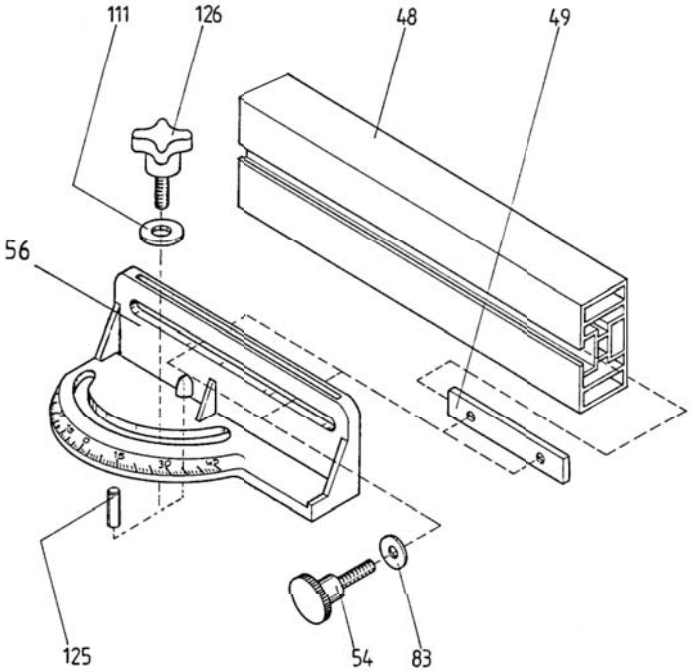
Gehrungsanschlag für TBS 500
Guide d'onglet pour TBS 500