OPO OESCHGER

DEWALT D 27107

Artikel Article	Nr. No	Beschreibung Désignation			Menge Quantité
1	98094-35	SCHRAUBE	SCHRAUBE	SCHRAUBE	4
3	152852-00	BOLZEN	BOLZEN	BOLZEN	1
4	623804-00	RIEMEN	RIEMEN	RIEMEN	1
5	153639-00	SCHRAUBE	SCHRAUBE	SCHRAUBE	3
6	398472-00	DREHSTABFEDER	DREHSTABFEDER	DREHSTABFEDER	2
7	605603-00	HEBEL	HEBEL	HEBEL	1
8	606278-00	VERBINDUNG ZSB	VERBINDUNG ZSB	VERBINDUNG ZSB	1
9	606279-00	PLATTE	PLATTE	PLATTE	1
11	98093-76	SCHRAUBE	SCHRAUBE	SCHRAUBE	11
12	618480-00	FILZSCHEIBE	FILZSCHEIBE	FILZSCHEIBE	1
13	153561-00	FESTSTELLSTIFT	FESTSTELLSTIFT	FESTSTELLSTIFT	1
14	385915-01	SCHRAUBE	SCHRAUBE	SCHRAUBE	4
15	391315-00	DICHTUNG	DICHTUNG	DICHTUNG	1
16	393071-00	PLATTE	PLATTE	PLATTE	1
17	868082-00	FEDER	FEDER	FEDER	2
20	N389947	SCHRAUBE	SCHRAUBE	SCHRAUBE	1
24	860079-03	SPRENGRING	SPRENGRING	SPRENGRING	1
26	605040-59	KUGELLAGER	KUGELLAGER	KUGELLAGER	1
27	330003-66	LAGER,KUGEL	LAGER,KUGEL	LAGER,KUGEL	1
28	627904-00	LAGER PLATTEN	LAGER PLATTEN	LAGER PLATTEN	1
29	391616-00	NADELLAGER	NADELLAGER	NADELLAGER	1
30	621759-00	GETR.GEH.ABDECKUNG	GETR.GEH.ABDECKUNG	GETR.GEH.ABDECKUNG	1
31	869219-06	SPIND.+GETR. ZSB	SPIND.+GETR. ZSB	SPIND.+GETR. ZSB	1
32	330045-49	SCHRAUBE	SCHRAUBE	SCHRAUBE	7
33	869219-07	SPIND.+GETR. ZSB	SPIND.+GETR. ZSB	SPIND.+GETR. ZSB	1
34	N027131	ZW.GETR. ZSB	ZW.GETR. ZSB	ZW.GETR. ZSB	1
35	N387525	ARM	ARM	ARM	1
37	386780-00	KUGELLAGER	KUGELLAGER	KUGELLAGER	2
38	621329-00	IDENTITY LABEL	IDENTITY LABEL	IDENTITY LABEL	1

39	637691-00	SCHALTER	SCHALTER	SCHALTER	1
40	616726-00	HALTER	HALTER	HALTER	1
41	612350-00	KABELKLEMME	KABELKLEMME	KABELKLEMME	1
42	613781-00	ABDECKUNG	ABDECKUNG	ABDECKUNG	1
43	605786-01	GEHAEUSESCHALTER	GEHAEUSESCHALTER	GEHAEUSESCHALTER	1
44	638634-00	BOOT	BOOT	BOOT	1
45	330019-13	SCHRAUBE	SCHRAUBE	SCHRAUBE	5
47	652121-00	VERBINDUNGSDRAHT	VERBINDUNGSDRAHT	VERBINDUNGSDRAHT	1
48	326057-00	ANSCHLUSSBLOCK	ANSCHLUSSBLOCK	ANSCHLUSSBLOCK	1
49	N380405	EINSATZ	EINSATZ	EINSATZ	1
50	330013-22	SCHRAUBE	SCHRAUBE	SCHRAUBE	5
51	N380400	KABELSATZ	KABELSATZ	KABELSATZ	1
52	N380402	KABELTUELLE	KABELTUELLE	KABELTUELLE	1
57	N377629	SCHALTERABDECKUNG	SCHALTERABDECKUNG	SCHALTERABDECKUNG	1
58	607854-00	STIFT	STIFT	STIFT	1
59	613782-01	DREHSTABFEDER	DREHSTABFEDER	DREHSTABFEDER	1
60	607855-00	GRIFF ZSB	GRIFF ZSB	GRIFF ZSB	1
63	384127-01	SCHRAUBE	SCHRAUBE	SCHRAUBE	4
66	860094-03	SCHRAUBE	SCHRAUBE	SCHRAUBE	2
67	330045-15	SCHRAUBE	SCHRAUBE	SCHRAUBE	7
68	330045-23	SPEZIALSCHRAUBE	SPEZIALSCHRAUBE	SPEZIALSCHRAUBE	7
70	394034-00	SCHRAUBE	SCHRAUBE	SCHRAUBE	1
71	330045-32	SCHRAUBE	SCHRAUBE	SCHRAUBE	5
72	621647-00	PLATTE	PLATTE	PLATTE	3
73	N162216	ANSCHLAG	ANSCHLAG	ANSCHLAG	1
74	869233-00	TISCH	TISCH	TISCH	1
75	614822-00	SKALA	SKALA	SKALA	1
76	398999-00	SPERRKLINKE	SPERRKLINKE	SPERRKLINKE	1
77	615876-00	SCHRAUBE	SCHRAUBE	SCHRAUBE	4
78	607103-00	PLATTE	PLATTE	PLATTE	2
79	98104-16	SCHRAUBE	SCHRAUBE	SCHRAUBE	4

80	N162168	VORDERTEIL	VORDERTEIL	VORDERTEIL	1
81	605799-00	STANGE	STANGE	STANGE	1
82	399162-00	AKTIVIERUNGSHEBEL	AKTIVIERUNGSHEBEL	AKTIVIERUNGSHEBEL	1
84	399009-00	STIFT	STIFT	STIFT	1
85	860094-00	SCHRAUBE (VORL.)	SCHRAUBE (VORL.)	SCHRAUBE (VORL.)	2
86	606898-00	SPERRKLINKE	SPERRKLINKE	SPERRKLINKE	1
87	860092-02	MUTTER	MUTTER	MUTTER	3
88	606900-00	PLATTE	PLATTE	PLATTE	1
89	606896-00	PLATTE	PLATTE	PLATTE	1
90	617561-00	SCHRAUBE	SCHRAUBE	SCHRAUBE	7
91	606897-00	ABDECKUNG	ABDECKUNG	ABDECKUNG	1
93	860205-01	SCHRAUBE	SCHRAUBE	SCHRAUBE	4
94	399004-00	KNOPF	KNOPF	KNOPF	1
95	605785-00	KNOPF	KNOPF	KNOPF	1
96	611991-00	ZEIGER	ZEIGER	ZEIGER	1
97	860092-05	MUTTER	MUTTER	MUTTER	1
98	606198-00	KNOPF	KNOPF	KNOPF	1
99	N409486	SCHRAUBE	SCHRAUBE	SCHRAUBE	1
100	607129-00	PLATTE	PLATTE	PLATTE	3
101	N190890	HINTERER ZAUN	HINTERER ZAUN	HINTERER ZAUN	1
102	610251-00	KNOPF	KNOPF	KNOPF	1
103	610250-00	FEDER	FEDER	FEDER	1
104	N399933	SCHRAUBE	SCHRAUBE	SCHRAUBE	5
105	610710-00	WARNSCHILD	WARNSCHILD	WARNSCHILD	1
106	941586-00	FEDER	FEDER	FEDER	3
107	153451-00	LAGER	LAGER	LAGER	1
109	153655-00	UNTERLEGSCHEIBE	UNTERLEGSCHEIBE	UNTERLEGSCHEIBE	2
110	153781-00	UNTERLEGSCHEIBE	UNTERLEGSCHEIBE	UNTERLEGSCHEIBE	3
111	153797-03	SCHRAUBE	SCHRAUBE	SCHRAUBE	2
112	330021-10	MUTTER	MUTTER	MUTTER	1
113	391347-00	KLAUE	KLAUE	KLAUE	2

115	869233-02	DREHTISCH	DREHTISCH	DREHTISCH	1
116	399004-01	KNOPF	KNOPF	KNOPF	1
117	605653-00	ACHSE	ACHSE	ACHSE	1
118	606152-00	ZEIGER	ZEIGER	ZEIGER	1
119	618660-00	VORD.SCHALTBERTT	VORD.SCHALTBERTT	VORD.SCHALTBERTT	1
120	606192-00	ZEIGER	ZEIGER	ZEIGER	1
121	606193-00	VORD.SCHALTBERTT	VORD.SCHALTBERTT	VORD.SCHALTBERTT	1
122	606359-00	STEHBOLZEN	STEHBOLZEN	STEHBOLZEN	1
123	606362-00	DISTANZSCHEIBE	DISTANZSCHEIBE	DISTANZSCHEIBE	1
124	610707-00	WARNSCHILD	WARNSCHILD	WARNSCHILD	2
125	613709-00	LASCHE	LASCHE	LASCHE	1
126	860094-06	SCHRAUBE	SCHRAUBE	SCHRAUBE	6
129	615589-00	EINSTELLER	EINSTELLER	EINSTELLER	1
131	615777-00	DREHACHSENWELLE	DREHACHSENWELLE	DREHACHSENWELLE	1
132	148296-00	UNTERLEGSCHEIBE	UNTERLEGSCHEIBE	UNTERLEGSCHEIBE	1
133	146732-00	DISTANZSCHEIBE	DISTANZSCHEIBE	DISTANZSCHEIBE	2
134	619571-00	FEDER	FEDER	FEDER	1
135	146753-00	BUSHING	BUSHING	BUSHING	1
137	609837-00	HOEHENVERSTELLER	HOEHENVERSTELLER	HOEHENVERSTELLER	1
138	606689-00	RANDDICHTUNG	RANDDICHTUNG	RANDDICHTUNG	1
139	607754-00	CARRIER	CARRIER	CARRIER	1
140	604107-00	STAHLKUGEL	STAHLKUGEL	STAHLKUGEL	14
141	609840-00	KLAMMER	KLAMMER	KLAMMER	1
143	610254-00	BOLZEN	BOLZEN	BOLZEN	1
144	614072-00	STIFT	STIFT	STIFT	2
145	606688-00	FEDER	FEDER	FEDER	1
146	N166053	SCHAUM	SCHAUM	SCHAUM	1
148	615459-00	PLATTE	PLATTE	PLATTE	1
149	N041976	HINTERE PLATTE	HINTERE PLATTE	HINTERE PLATTE	1
150	609514-00	BUMPER	BUMPER	BUMPER	1
151	146750-03	HALTEPLATTE	HALTEPLATTE	HALTEPLATTE	1

152	609314-00	HUELSE	HUELSE	HUELSE	1
153	609496-00	DREHSTABFEDER	DREHSTABFEDER	DREHSTABFEDER	1
155	N298999	SCHUTZ	SCHUTZ	SCHUTZ	1
156	146774-00	ROLLER	ROLLER	ROLLER	2
157	604728-00	FESTSTELLRING	FESTSTELLRING	FESTSTELLRING	2
159	394589-01	SCHRAUBE	SCHRAUBE	SCHRAUBE	2
160	N225596	VERBINDUNG ZSB	VERBINDUNG ZSB	VERBINDUNG ZSB	1
161	146740-02	HUELSE	HUELSE	HUELSE	2
163	610556-01	RIEMENGEHAUSE	RIEMENGEHAUSE	RIEMENGEHAUSE	1
165	647776-00	BOLZEN	BOLZEN	BOLZEN	1
166	616319-00	SCHEIBE INNEN	SCHEIBE INNEN	SCHEIBE INNEN	1
167	604765-00	AUSSENKLAMMER	AUSSENKLAMMER	AUSSENKLAMMER	1
168	150075-00	SCHRAUBE	SCHRAUBE	SCHRAUBE	2
169	N293739	SCHUTZ	SCHUTZ	SCHUTZ	1
170	607536-00	UNTERLEGSCHEIBE	UNTERLEGSCHEIBE	UNTERLEGSCHEIBE	1
171	656421-00	BEIN ZSB KIT	BEIN ZSB KIT	BEIN ZSB KIT	1
173	391358-01	HALTER	HALTER	HALTER	1
174	385567-01	SPEZIALSCHLUESSEL	SPEZIALSCHLUESSEL	SPEZIALSCHLUESSEL	1
175	608563-01	SPEZIALSCHLUESSEL	SPEZIALSCHLUESSEL	SPEZIALSCHLUESSEL	1
176	615993-00	HALTER	HALTER	HALTER	2
177	946866-00	FEDER	FEDER	FEDER	2
179	N303519	SPALTKEIL	SPALTKEIL	SPALTKEIL	1
182	616634-00	BUMPER	BUMPER	BUMPER	4
183	860083-15	MUTTER	MUTTER	MUTTER	4
185	606233-00	SCHLOSS	SCHLOSS	SCHLOSS	1
186	606232-00	SCHLOSS	SCHLOSS	SCHLOSS	1
187	869064-01	KABELKLEMME	KABELKLEMME	KABELKLEMME	1
188	607132-00	STIFT	STIFT	STIFT	1
189	330045-55	SCHRAUBE	SCHRAUBE	SCHRAUBE	2
190	153379-00	LAGERBLOCK	LAGERBLOCK	LAGERBLOCK	4
191	610574-00	SCHRAUBE	SCHRAUBE	SCHRAUBE	1

192	611094-00	STANGE	STANGE	STANGE	1
193	861090-00	SCHRAUBE	SCHRAUBE	SCHRAUBE	1
194	860073-14	UNTERLEGSCHEIBE	UNTERLEGSCHEIBE	UNTERLEGSCHEIBE	3
195	613233-00	VORDERES BEIN	VORDERES BEIN	VORDERES BEIN	2
196	655033-00	HINTERES BEIN	HINTERES BEIN	HINTERES BEIN	2
197	861073-00	FUSS	FUSS	FUSS	4
198	N013623	KLAMMER	KLAMMER	KLAMMER	4
199	618362-00	KNOPF	KNOPF	KNOPF	4
200	98131-90	BOLZEN	BOLZEN	BOLZEN	4
201	861091-00	KABELKLEMME	KABELKLEMME	KABELKLEMME	3
202	860112-11	FEDER	FEDER	FEDER	1
204	655032-00	RAHMEN LINKS	RAHMEN LINKS	RAHMEN LINKS	1
205	615994-00	KLIP	KLIP	KLIP	1
206	389276-00	SCHUBSTANGE	SCHUBSTANGE	SCHUBSTANGE	1
207	616592-00	BOLZEN	BOLZEN	BOLZEN	2
208	604537-00	ROHR	ROHR	ROHR	2
209	942447-00	SCHRAUBE	SCHRAUBE	SCHRAUBE	2
210	611623-00	STECKACHSE	STECKACHSE	STECKACHSE	2
211	98197-08	UNTERLEGSCHEIBE	UNTERLEGSCHEIBE	UNTERLEGSCHEIBE	4
212	330045-50	SCHRAUBE	SCHRAUBE	SCHRAUBE	3
213	605789-00	ANSCHLAG	ANSCHLAG	ANSCHLAG	1
214	386616-00	ANSCHLAG	ANSCHLAG	ANSCHLAG	1
215	147107-08	KNOPF	KNOPF	KNOPF	2
216	611712-00	PLATTE	PLATTE	PLATTE	1
217	611921-00	HALTERUNG	HALTERUNG	HALTERUNG	1
218	605794-00	HUELSE	HUELSE	HUELSE	1
219	605796-00	HALTER	HALTER	HALTER	1
220	605795-00	SICHERHEITSSTIFT	SICHERHEITSSTIFT	SICHERHEITSSTIFT	1
221	392948-00	SCHEIBENKLEMME	SCHEIBENKLEMME	SCHEIBENKLEMME	1
222	605798-00	ZEIGER	ZEIGER	ZEIGER	1
223	330045-05	SCHRAUBE	SCHRAUBE	SCHRAUBE	1

224	612284-00	MUTTER	MUTTER	MUTTER	2
225	605790-00	UNTERLEGSCHEIBE	UNTERLEGSCHEIBE	UNTERLEGSCHEIBE	2
226	N181532	SCHUTZSATZ	SCHUTZSATZ	SCHUTZSATZ	1
226	N162338	SCHUTZ ZSB	SCHUTZ ZSB	SCHUTZ ZSB	1
227	N060425	SCHUTZ	SCHUTZ	SCHUTZ	1
228	612441-00	RAD	RAD	RAD	2
229	941602-00	UNTERLEGSCHEIBE	UNTERLEGSCHEIBE	UNTERLEGSCHEIBE	2
230	N219072	FUSS	FUSS	FUSS	4
231	860083-14	MUTTER	MUTTER	MUTTER	4
232	860073-03	SCHEIBE M8	SCHEIBE M8	SCHEIBE M8	4
233	860085-20	SCHRAUBE	SCHRAUBE	SCHRAUBE	4
234	621653-00	SCHUH	SCHUH	SCHUH	1
235	610252-00	KLAMMER	KLAMMER	KLAMMER	1
236	395382-01	SCHRAUBE	SCHRAUBE	SCHRAUBE	4
237	623499-00	UNTERLEGSCHEIBE	UNTERLEGSCHEIBE	UNTERLEGSCHEIBE	1
238	860075-00	UNTERLEGSCHEIBE	UNTERLEGSCHEIBE	UNTERLEGSCHEIBE	1
239	617108-00	IDENTITY LABEL	IDENTITY LABEL	IDENTITY LABEL	1
240	607182-00	BUSHING	BUSHING	BUSHING	2
241	860078-02	UNTERLEGSCHEIBE	UNTERLEGSCHEIBE	UNTERLEGSCHEIBE	4
243	620327-00	HALTEKLAMMER	HALTEKLAMMER	HALTEKLAMMER	1
244	624373-00	IDENTITY LABEL	IDENTITY LABEL	IDENTITY LABEL	1
245	860085-20	SCHRAUBE	SCHRAUBE	SCHRAUBE	1
246	860092-05	MUTTER	MUTTER	MUTTER	1
247	N162668	SCHUTZPLATTE	SCHUTZPLATTE	SCHUTZPLATTE	1
248	860084-11	SCHRAUBE	SCHRAUBE	SCHRAUBE	1
249	860092-05	MUTTER	MUTTER	MUTTER	3
250	394375-02P	SCHALTER	SCHALTER	SCHALTER	1
251	330021-08	MUTTER	MUTTER	MUTTER	1
252	860075-01	UNTERLEGSCHEIBE	UNTERLEGSCHEIBE	UNTERLEGSCHEIBE	1
253	N060144	KORDEL (KABEL)	KORDEL (KABEL)	KORDEL (KABEL)	1
255	N056486	FEDER	FEDER	FEDER	1

256	N164679	SCHUTZPLATTE	SCHUTZPLATTE	SCHUTZPLATTE	1
270	626334-00	DISTANZSCHEIBE	DISTANZSCHEIBE	DISTANZSCHEIBE	1
271	868303-00	BEFESTIGER	BEFESTIGER	BEFESTIGER	3
272	626191-00	SCHILD	SCHILD	SCHILD	1
273	146679-00	SCHRAUBE	SCHRAUBE	SCHRAUBE	4
274	N395535	ÜBERLASTUNGSSCHUTZ	ÜBERLASTUNGSSCHUTZ	ÜBERLASTUNGSSCHUTZ	1
275	611713-01	ANSCHLAG	ANSCHLAG	ANSCHLAG	1
276	949701-05	SCHRAUBE	SCHRAUBE	SCHRAUBE	4
277	860083-15	MUTTER	MUTTER	MUTTER	4
278	N025823	FELDGEHAEUSE	FELDGEHAEUSE	FELDGEHAEUSE	1
279	N071929	FELD 230V	FELD 230V	FELD 230V	1
280	622440-00	KOHLEHALTER	KOHLEHALTER	KOHLEHALTER	1
281	98094-55	SCHRAUBE	SCHRAUBE	SCHRAUBE	4
282	330022-16	SCHRAUBE	SCHRAUBE	SCHRAUBE	2
283	391375-00	LUEFTERABDECKUNG	LUEFTERABDECKUNG	LUEFTERABDECKUNG	1
284	N158403	ANKER 230V	ANKER 230V	ANKER 230V	1
287	N110359	KUGELLAGER	KUGELLAGER	KUGELLAGER	1
294	650234-00	ISOLATIONSHUELSE	ISOLATIONSHUELSE	ISOLATIONSHUELSE	1
295	622441-00	KOHLEKAPPE	KOHLEKAPPE	KOHLEKAPPE	2
296	391282-00	ANBAUHALTERUNG	ANBAUHALTERUNG	ANBAUHALTERUNG	1
297	N013883	KOHLE	KOHLE	KOHLE	2
298	330019-34	SCHRAUBE	SCHRAUBE	SCHRAUBE	2
299	660498-00	ENDKAPPE	ENDKAPPE	ENDKAPPE	1
300	605155-00	BUSHING	BUSHING	BUSHING	1
301	N025819	WELLE ZSB	WELLE ZSB	WELLE ZSB	1
308	N025820	KOHLELITZE	KOHLELITZE	KOHLELITZE	2
450	630065-00	KLEMME ZSB	KLEMME ZSB	KLEMME ZSB	1
451	147107-02	UNTERER KNOPF	UNTERER KNOPF	UNTERER KNOPF	1
800	790206-00	FETT	FETT	FETT	1
816	N045702	WARNSCHILD	WARNSCHILD	WARNSCHILD	1
821	N381344	AUFKLEBER	AUFKLEBER	AUFKLEBER	1

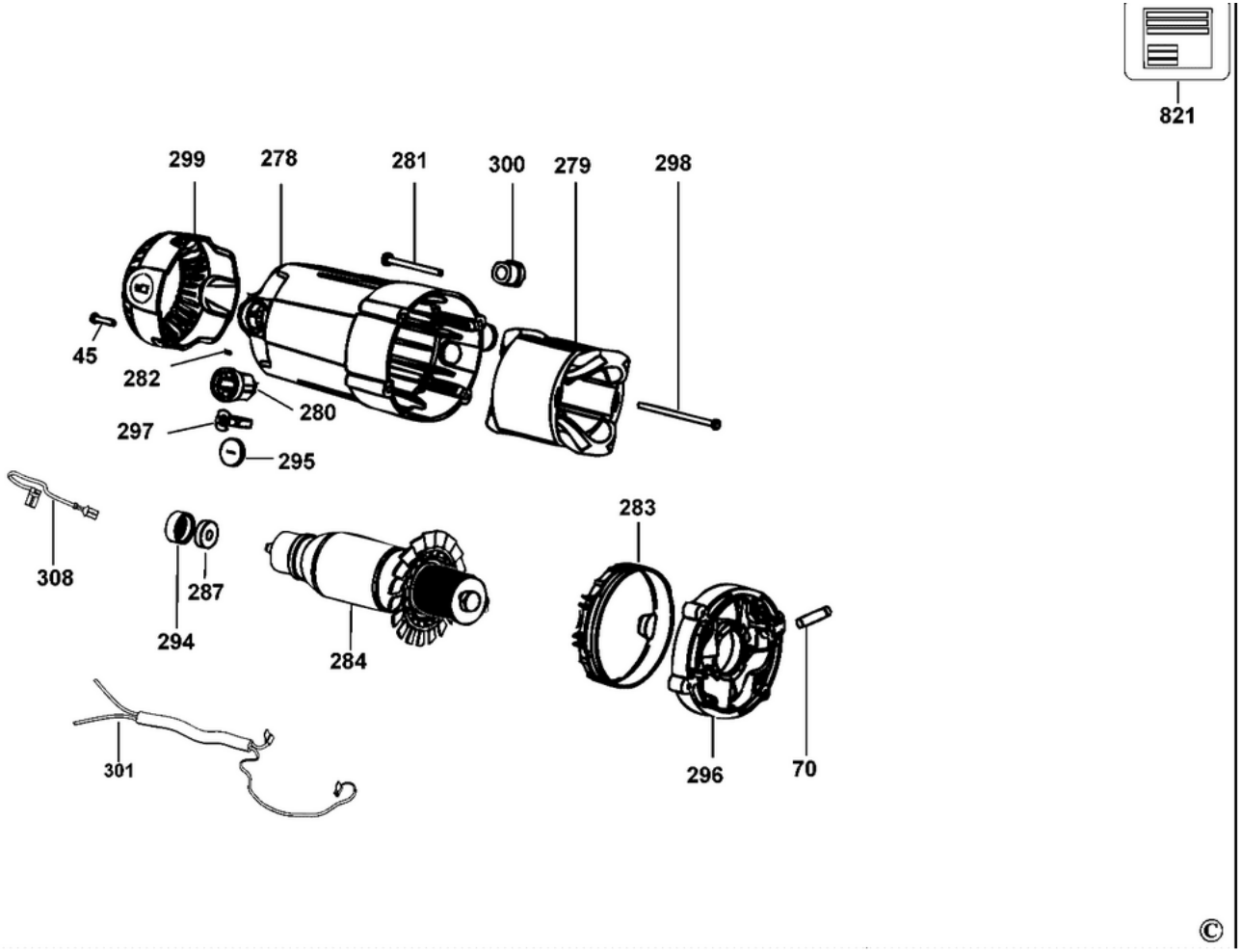
821
299
278
281
300
279
298
45
282
280
297
295
308
287
294
284
283
301
296
70
©

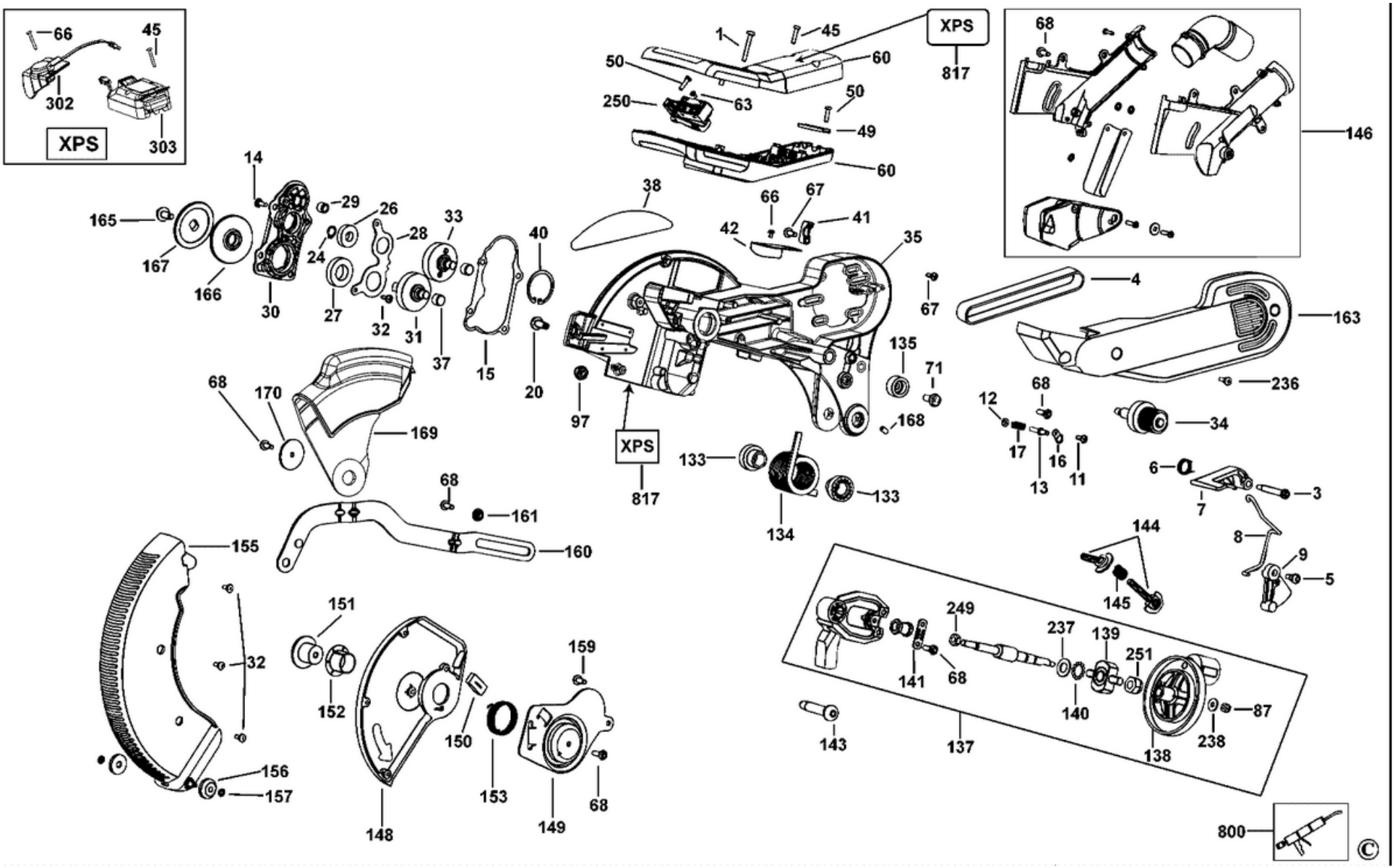
XPS
66
45
302
303
XPS
817
1
45
60
50
250
63
50
49
60
68
146
14
165
29
26
28
33
40
38
66
67
41
42
35
167
166
24
30
27
32
31
37
15
20
97
67
4
163
135
71
236
68
170
169
XPS
817
133
133
134
12
68
17
16
13
11
34
6
3
7
68
161
160
155
144
8
9
5
145
151
32
152
159
150
153
149
68
156
157
148
249
237
139
251
141
68
140
87
143
137
138
238
800
©

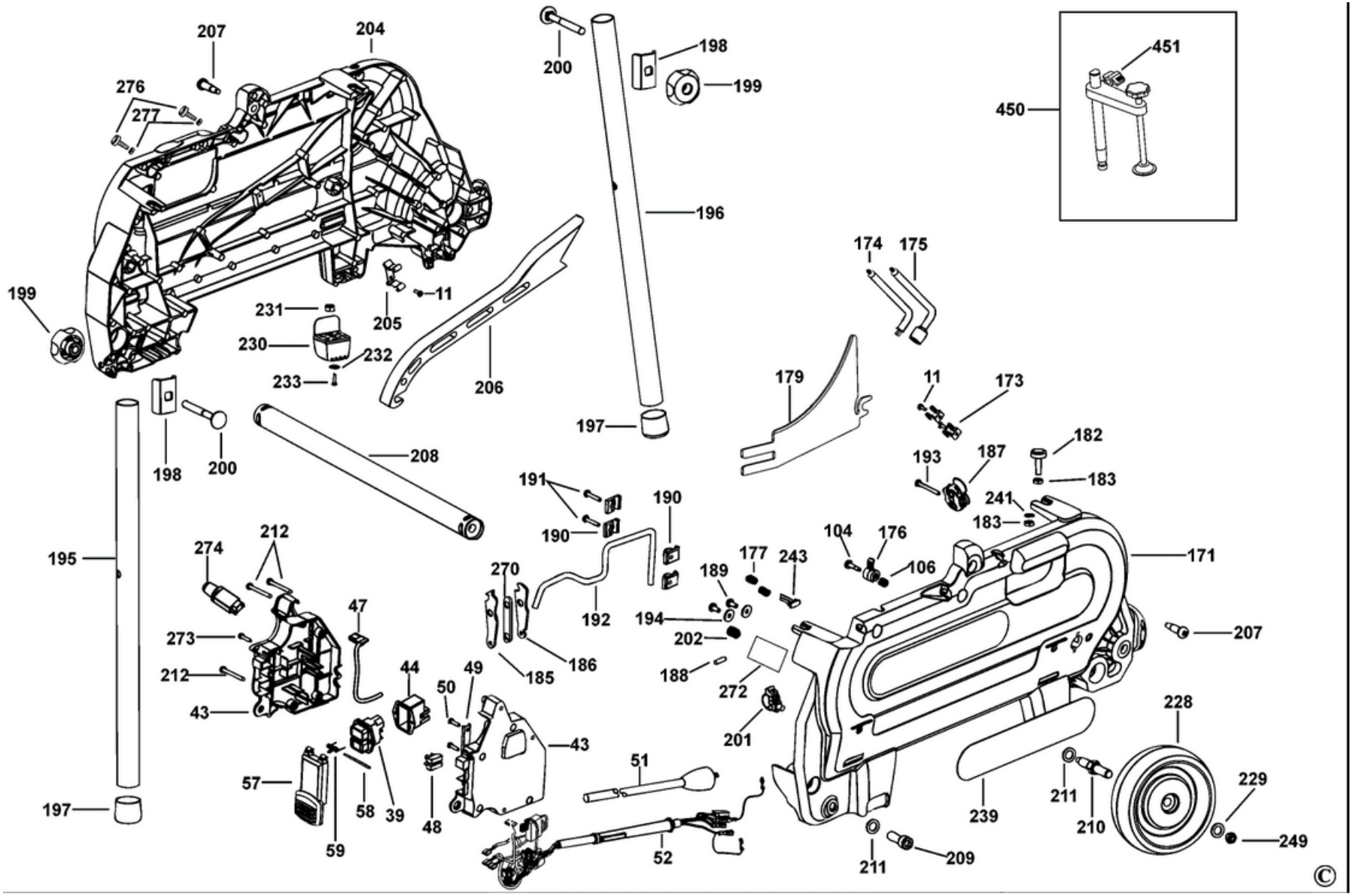
207
204
276
277
200
198
199
451
450
196
174
175
199
231
11
205
230
232
233
206
179
11
173
197
198
200
208
182
193
187
183
191
190
241
183
190
104
176
195
274
212
177
243
171
270
189
106
47
192
194
207
273
202
212
44
49
186
185
188
272
43
50
228
43
201
51
57
229
58
39
48
211
239
210
197
249
59
52
211
209
©

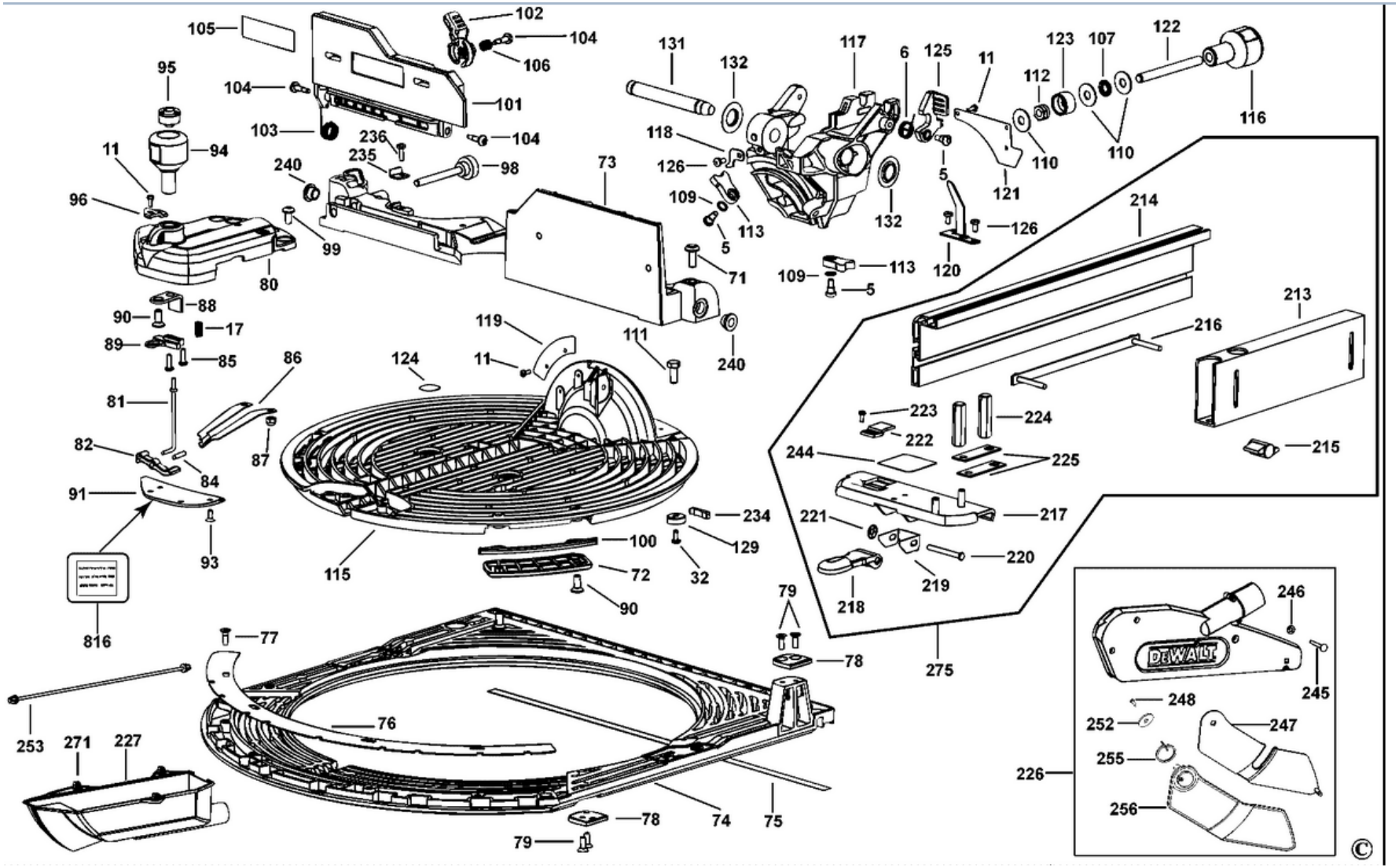
105
102
104
106
95
104
101
103
104
236
235
98
11
94
240
96
99
80
73
131
132
117
6
125
11
123
107
122
112
116
118
126
109
113
5
110
110
121
5
132
126
120
214
71
109
113
5
213
216
90
88
17
89
85
86
124
119
11
111
240
81
87
82
84
91
93
115
234
129
100
72
32
90
223
224
222
244
225
215
221
217
220
219
218
816
79
78
275
77
76
253
271
227
78
74
75
79
246
DEWALT
245
248
252
247
255
226
256
©