OPO OESCHGER

DEWALT DWS778

Artikel Article	Nr. No	Beschreibung Désignation			Menge Quantité
1	N233136	KABELSATZ	CORDON	CAVO CON SPINA	1
3	868520-00	KABELTUELLE	PASSE CABLE	CORD PROTECTOR	1
4	860843-01	KLAMMER	PINCE	MORSETTO	1
5	330045-05	SCHRAUBE	VIS	VITE	3
6	N078832	ZSB STROMVERSORGUNG	S/ENS ALIMENTATION	ALIMENTATORE DI CORRENTE	1
8	N110339	HEBEL ZSB	S/ENS LEVIER	ASS. LEVA	1
9	939625-00	UNTERLEGSCHEIBE	RONDELLE	RONDELLA	1
10	930076-01	SCHRAUBE	VIS	VITE	1
11	869155-00	HEBEL	LEVIER	LEVA	1
13	869295-00	BUCHSE	ENTRETOISE	GUAINA ISOLANTE	1
14	869156-00	STIFT	GOUPILLE	PERNO	1
15	869192-00	BUCHSE	ENTRETOISE	GUAINA ISOLANTE	1
16	N324499	GEHAEUSEGRIFF	CARCASSE	SEDE MANICO	1
17	384127-01	SCHRAUBE	VIS	VITE	2
18	394375-02P	SCHALTER	INTERRUPTEUR	INTERRUTTORE	1
19	330065-06	SCHRAUBE	VIS	VITE	1
20	658093-00	VERBINDER	CONNECTEUR	CONNETTORE	1
21	760296-01	DREHACHSE	PIVOT	PERNO	1
30	N131928	KONDENSATOR ZSB	S/E CONDENSATEUR	ASS. CONDENSATRORE	1
31	N210177	LITZENDRAHTSATZ	JEU DE CABLES	ASS. CAVETTI	1
32	761304-01	SCHRAUBE	VIS	VITE	1
33	N231737	LED ANZEIGE	DIODE LUMINESCENTE	LED	1
33	N231737	LED ANZEIGE	DIODE LUMINESCENTE	LED	1
34	N137473	KABEL ZSB	S/ENS CABLE	ASS. CAVO	1
35	N130455	STAUBABLENKER	DEFLECT.DE POUSSIERE	DEFLETTORE POLVERE	1
36	860077-01	UNTERLEGSCHEIBE	RONDELLE	RONDELLA	5
37	N106549	GEHÄUSEABDECKUNG	CAPOT CARTER	ALLOGGIAM. COPERCHIO	1
38	860094-10	SCHRAUBE	VIS	VITE	3
39	761304-01	SCHRAUBE	VIS	VITE	10

40	N136987	AUFKLEBER	PLAQUE SIGNALETI	SCHEDA	1
41	N168410	FEDER	RESSORT	MOLLA	1
42	860073-00	UNTERLEGSCHEIBE	RONDELLE	RONDELLA	2
43	860084-20	SCHRAUBE	VIS	VITE	1
44	761306-00	BUMPER	BUTOIR	PARACOLPI	1
45	949896-13	SCHRAUBE	VIS	VITE	1
46	943022-01	SCHRAUBE	VIS	VITE	1
47	941633-00	UNTERLEGSCHEIBE	RONDELLE	RONDELLA	1
48	N110318	SCHUTZ ZSB	S/ENS PROTECTEUR	ASS. PROTEZIONE	1
49	760298-01	EINSATZ	INSERT	INSERTO	6
50	146774-00	ROLLER	ROULEAU	RULLO	1
51	N106544	OBERER SCHUTZ	PROTECTEUR SUP.	GUARDIA SUPERIORE	1
60	N142857	HALTEKLAMMER	ECROU PAPILLON	DADO AD ALETTE	1
62	N106551	SCHEIBE INNEN	RONDELLE PINCE INT	RONDEL. FISSAG. INT.	1
63	N106550	SCHEIBE AUSSEN	RONDELLE PINCE EXT	RONDEL. FISSAG. EST.	1
64	869245-00	SCHRAUBE	VIS	VITE	1
65	N106424	GERILLTER RIEMEN	COURROIE A GORGES	CINGHIA RIGATA	1
66	760219-00	SCHRAUBE	VIS	VITE	2
67	860075-00	UNTERLEGSCHEIBE	RONDELLE	RONDELLA	2
67	760241-01	DISTANZSCHEIBE	ENTRETOISE	DISTANZIALE	1
68	N106421	ANTRIEBSRAD	POULIE	PULEGGIA	1
69	861721-13	KUGELLAGER	PALIER	CUSCINETTO	2
70	N116864	SICHERUNGSSTIFT	CLAVETTE BATEAU	CHAVE WOODRUFF	2
80	N231745	ZWISCHENGETRIEBE	AXE INTERMEDIAIRE	INGRANAGG. DI RINVIO	1
81	605040-59	KUGELLAGER	PALIER	CUSCINETTO	2
82	930122-00	UNTERLEGSCHEIBE	RONDELLE	RONDELLA	2
83	946874-00	EINSTELLER	PIECE DE REGLAGE	REGOLATORE	1
84	949729-03	SPRENGRING	CIRCLIPS	ANELLO D'ARRESTO	1
85	N231744	SPINDEL ZSB	S/ENS BROCHE	ASS. ALBERO	1
86	861721-10	KUGELLAGER	PALIER	CUSCINETTO	1
87	949886-26	SCHRAUBE	VIS	VITE	1

88	N106420	ANTRIEBSPULLEY	POULIE ENTRAINEMENT	PULEGGIA DI COMANDO	1
89	949729-02	SPRENGRING	CIRCLIPS	ANELLO D'ARRESTO	1
91	860083-03	MUTTER	ECROU	DADO	1
93	869166-00	VERRIEGELUNGSVORRICHTUNG	ENS VERROUILLAGE	DISP. DI BLOCCAGGIO	1
94	N119659	DEFLEKTOR	DEFLECTOR	DEFLETTORE	1
95	330019-19	SCHRAUBE	VIS	VITE	2
96	N231738	FELD 230V	CHAMP 230V	CAMPO 230V	1
96	N231738	FELD 230V	CHAMP 230V	CAMPO 230V	1
97	659512-00	KOHLEPAAR	PAIRE DE BALAIS	SPAZZOLE (X 2)	1
98	605155-00	BUSHING	BAGUE	BOCCOLA	1
99	98094-55	SCHRAUBE	VIS	VITE	4
100	330019-13	SCHRAUBE	VIS	VITE	4
101	145312-00	ZÜNDKERZE	FICHE	SPINA	1
110	N187409	ENDKAPPE ZSB	END CAP	ASS. COPERCHIO	1
112	610722-00	SCHILD	ETIQUETTE	ETICHETTA	1
113	391317-00	GEHAEUSE	CARCASSE INDUC	CORPO MOTORE	1
114	N231746	ANKER 230V	INDUIT 230V	INDOTTO 230V	1
114	N231746	ANKER 230V	INDUIT 230V	INDOTTO 230V	1
115	389512-08	BRUSHPLATE	SUPPORT BALAIS	PIASTRA SPAZZOLA	1
116	N110359	KUGELLAGER	PALIER	CUSCINETTO	1
118	869140-00	KNOPF	GACHETTE	GRILLETTO	1
119	868082-00	FEDER	RESSORT	MOLLA	1
121	330045-10	SCHRAUBE	VIS	VITE	1
122	N106479	RIEMENGEHAUSE	CAPOT DE COURROIE	COPERCHIO CINGHIA	1
123	N115190	GERILLTER RIEMEN	COURROIE A GORGES	CINGHIA RIGATA	1
124	860083-17	MUTTER	ECROU	DADO	1
125	869246-00	FEDER	RESSORT	MOLLA	1
126	N115189	ANTRIEBSRAD	POULIE	PULEGGIA	1
127	860074-05	UNTERLEGSCHEIBE	RONDELLE	RONDELLA	1
129	N115188	ANTRIEBSPULLEY	POULIE ENTRAINEMENT	PULEGGIA DI COMANDO	1
130	N394543	ZSB RAHMEN	CHASSIS	ASS. PEZZO FUSO	1

130	N231743	ZSB RAHMEN	CHASSIS	ASS. PEZZO FUSO	1
131	868682-00	IMBUSSCHLUESSEL	CLE 6 PANS	CHIAVE ESAGONALE	1
144	N106542	UNTERER SCHUTZ	PROTECTEUR INF.	GUARDIA INFERIORE	1
200	150075-00	SCHRAUBE	VIS	VITE	1
201	860083-14	MUTTER	ECROU	DADO	1
202	760242-00	SCHRAUBE	VIS	VITE	1
203	N137454	BUSHING	BAGUE	BOCCOLA	1
204	N137455	HALTER	SUPPORT	STAFFA	1
205	330045-05	SCHRAUBE	VIS	VITE	1
206	618198-00	SCHRAUBE	VIS	VITE	1
207	949746-02	O-RING	JOINT TORIQUE	ANELLO TOROIDALE	1
208	N129820	STIFT	GOUPILLE	PERNO	1
209	860079-02	SPRENGRING	CIRCLIPS	ANELLO D'ARRESTO	1
210	N231740	SCHIENE ZSB	S/ENS RAIL	ASS. ASTA	1
211	869141-00	O-RING	JOINT TORIQUE	ANELLO TOROIDALE	1
212	949609-03	SCHRAUBE	VIS	VITE	2
213	330045-26	SCHRAUBE	VIS	VITE	2
214	947613-00	HALTERUNG	SUPPORT	STAFFA	1
215	N136428	ANSCHLAG	PROTECTION	GUIDA	1
217	941633-00	UNTERLEGSCHEIBE	RONDELLE	RONDELLA	2
218	N150087	CONVEYOR	CONVOYEUR	CONVOGLIATORE	1
219	949743-02	SCHRAUBE	VIS	VITE	2
220	N083191	BUCHSE	ENTRETOISE	GUAINA ISOLANTE	2
221	N106395	SEGMENT	SEGMENT	SEGMENTO	1
230	146732-00	DISTANZSCHEIBE	ENTRETOISE	DISTANZIALE	2
231	N136651	DREHSTABFEDER	RESSORT DE TORSION	MOLLA DI TORSIONE	1
232	N231736	DREHACHSENWELLE	ARBRE PIVOT	ALBERO IMPERNIATO	1
233	861840-03	HEBEL	LEVIER	LEVA	1
234	868680-00	EINSATZ	INSERT	INSERTO	1
235	612008-00	SCHRAUBE	VIS	VITE	1
236	933168-00	UNTERLEGSCHEIBE	RONDELLE	RONDELLA	1

239	860092-02	MUTTER	ECROU	DADO	1
240	860075-00	UNTERLEGSCHEIBE	RONDELLE	RONDELLA	1
241	N128350	HUELSE	LEVIER DE VERROUILLAGE	MANICOTTO	1
242	N231741	ANSCHLAG ZSB	S/ENS GUIDE	ASS. GUIDA	1
243	869313-00	TISCH ZSB	S/ENS TABLE	ASS. TAVOLO	1
244	860092-07	MUTTER	ECROU	DADO	1
245	949705-01	UNTERLEGSCHEIBE	RONDELLE	RONDELLA	1
246	330045-49	SCHRAUBE	VIS	VITE	4
247	868677-00	SKALA	ECHELLE	SCALA	1
248	868777-00	FUSS	PIED	PIEDE	4
249	860074-00	FEDERSCHEIBE	RONDELLE ELASTIQUE	RONDELLA ELASTICA	2
250	N109533	ABDECKUNG	COUVERCLE	COPERTURA	1
260	N109532	VERRIEGELUNGSVORRICHTUNG	ENS VERROUILLAGE	DISP. DI BLOCCAGGIO	1
261	N136448	BUCHSE	ENTRETOISE	GUAINA ISOLANTE	2
262	860092-05	MUTTER	ECROU	DADO	1
263	868708-00	KUGEL	BILLE	SFERA	1
264	868707-01	BUCHSE	ENTRETOISE	GUAINA ISOLANTE	1
265	868778-00	FEDER	RESSORT	MOLLA	1
266	760298-01	EINSATZ	INSERT	INSERTO	3
267	N231742	DREHTISCH	TABLE TOURNANTE	TAVOLO ROTANTE	1
268	N115187	SCHAFT	ARBRE	ALBERO	1
269	N106478	TISCH INSERT	INSERT TABLE	INSERTO TAVOLO	1
270	860205-08	SCHRAUBE	VIS	VITE	2
271	949894-12	SCHRAUBE	VIS	VITE	2
272	N131182	VORD.SCHALTBERTT	PANNEAU AVANT	PANNELLO ANTERIORE	1
300	N171682	KLEMME ZSB	S/ENS PINCE	ASS. MORSETTO	1
301	869306-00	ARM	BRAS	BRACCIO	1
302	N168123	CLAMPING BAR	BARRE VERROUILLAGE	BARRA DI FISSAGGIO	1
303	869308-00	KNOPF	BOUTON	MANOPOLA	1
304	630068-00	HALTERUNG	SUPPORT	SUPPORTO	1
305	630085-00	GRIFFSTUECK	PRISE	GANASCIA	1

307	326573-01	FLUEGELSCHRAUBE	VIS PAPILLON	VITE AD ALETTE	1

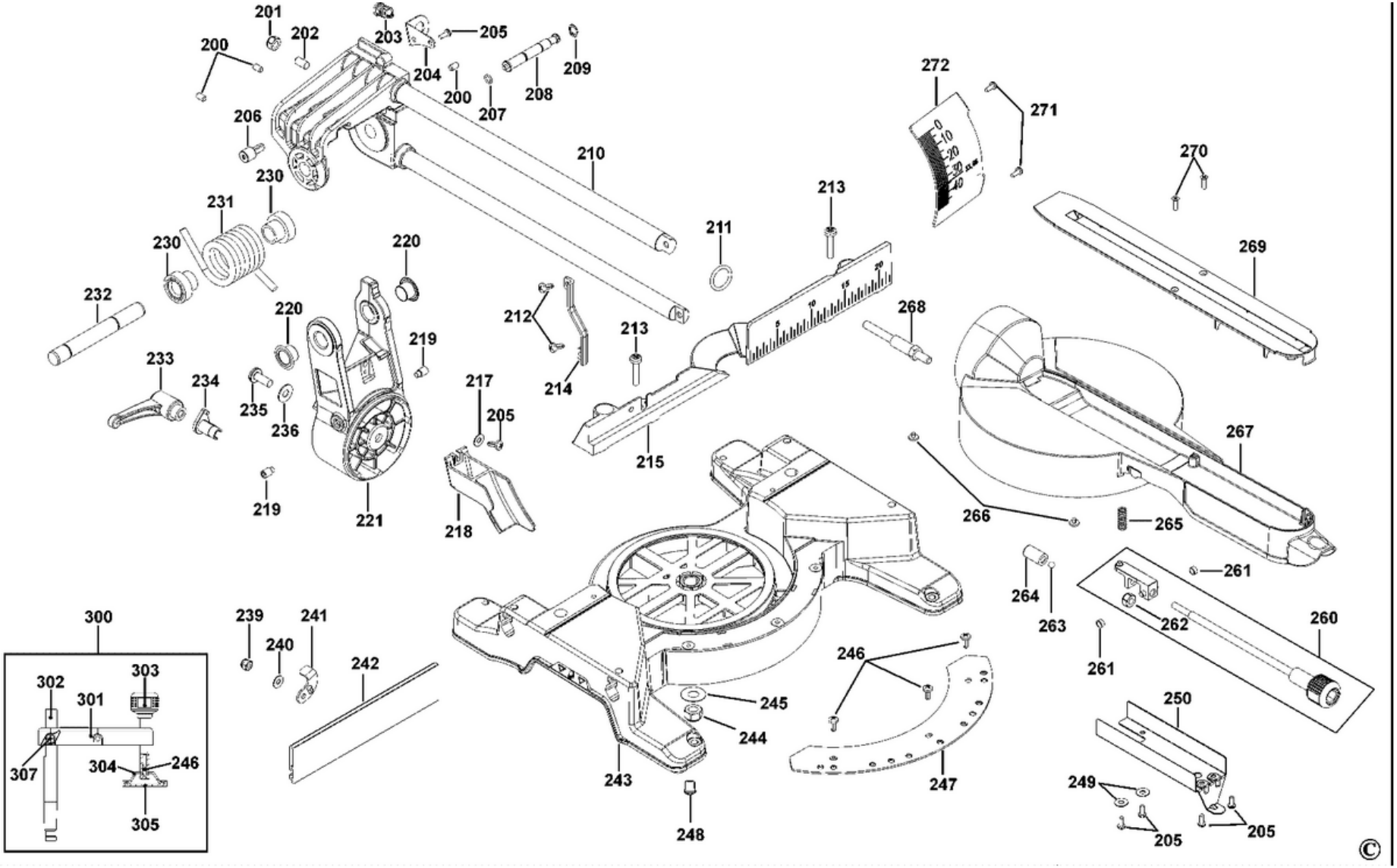
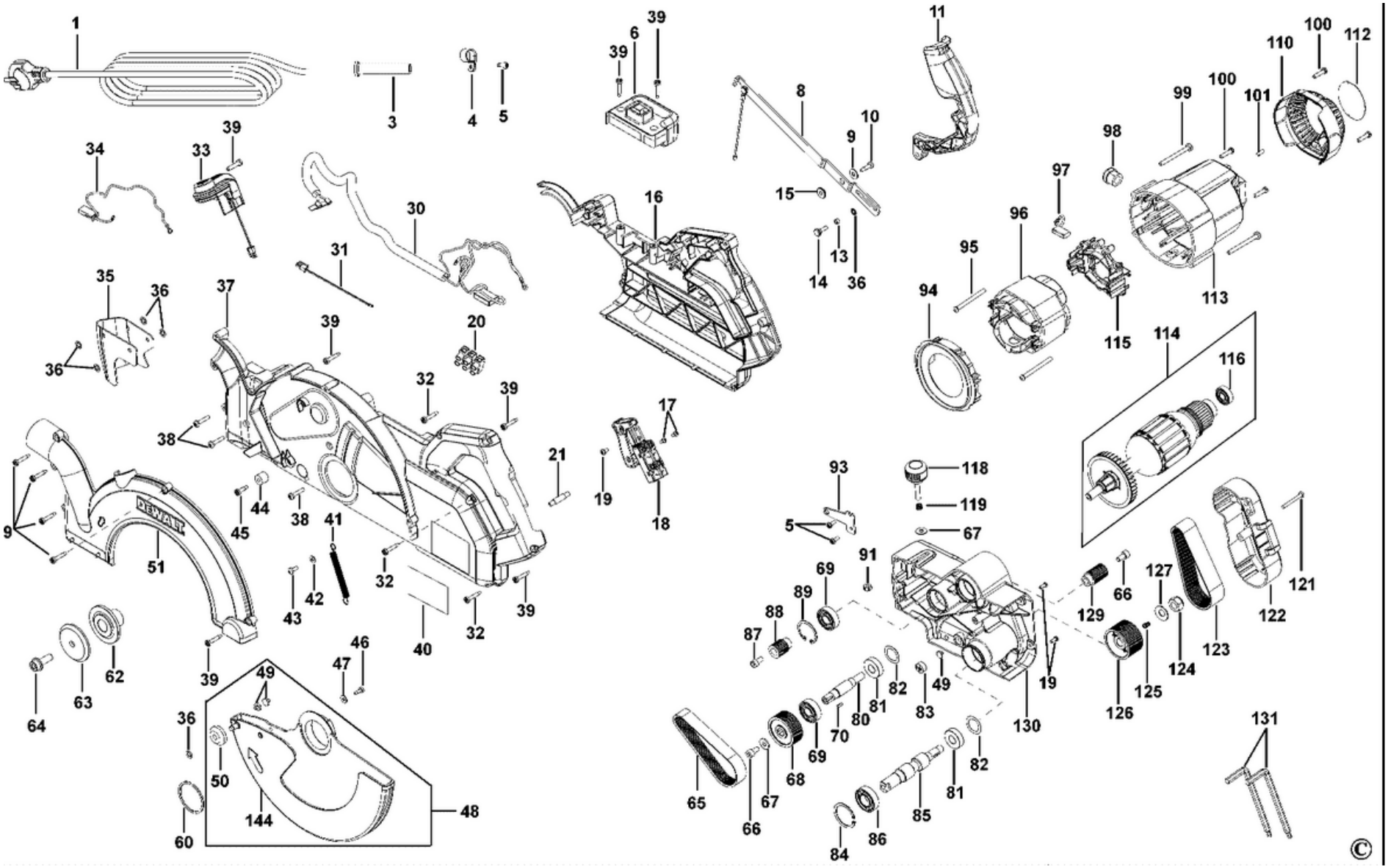
DEWALT DWS778