de **BEDIENUNGSANLEITUNG** 01

Deutsch

Originalbetriebsanleitung – ID132/340

Inhaltsverzeichnis

Allgemeines **2**

Lesehinweis 2
Produkthaftung und Haftungsbeschränkung 2
Gewährleistung und Herstellergarantie 2

Hinweise, Symbole und Abkürzungen **2**
Sicherheitshinweise **3**

Lebensgefahr durch Strom 3
Sicherheit gegen Manipulation 3

Produktbeschreibung **4**

Systemübersicht 4
Lieferumfang 4
Bestimmungsgemäßer Gebrauch und Einsatzgebiet 4
Fingerscanner 5
Steuereinheiten 7

Technische Daten **8**
Installation **9**
Inbetriebnahme **10**

Geräte in Betrieb nehmen 10
Smartphone-bzw. Tablet-Koppelung durchführen und Normalbetrieb herstellen 10
Adminfinger einspeichern und Normalbetrieb herstellen 12
Nutzerfinger einspeichern 13

Anwendung **15**

Tür öffnen 15
Nutzerfinger löschen 15
Alle Nutzerfinger löschen 16
System vor Smartphone-bzw. Tablet-Verlust schützen 17
System auf Werkseinstellung zurücksetzen 18
Software updaten 20

Fehleranzeigen und -behebung **20**
Instandhaltung **21**
Demontage und Entsorgung **21**
Konformitätserklärung **21**
Urheberschutz **21**

Allgemeines

ekey biometric systems GmbH betreibt ein Qualitätsmanagementsystem nach EN ISO 9001:2008 und ist zertifiziert.

Lesehinweis

Diese Anleitung ist ein Teil des Produktes. Bewahren Sie sie sorgfältig auf. Für weitere Informationen zum Produkt kontaktieren Sie Ihren Fachhändler.

Produkt-haftung und Haftungs-beschränkung

In den folgenden Fällen können der sichere Betrieb und die Funktion der Geräte beeinträchtigt sein. Die Haftung aufgrund von Fehlfunktionen geht in diesem Fall auf den Betreiber/Nutzer über:

- Die Systemgeräte werden nicht entsprechend der Anleitungen installiert, benutzt, gewartet und gereinigt;
- Die Systemgeräte werden außerhalb des bestimmungsgemäßen Gebrauches eingesetzt;
- An den Systemgeräten werden vom Betreiber unautorisierte Modifikationen vorgenommen.

Diese Bedienungsanleitung unterliegt keinem Änderungsdienst. Optische und technische Änderungen, Irrtümer, Satz- und Druckfehler bleiben vorbehalten.

Gewähr-leistung und Hersteller-garantie

Generell gelten unsere allgemeinen Geschäfts- und Lieferbedingungen in der Fassung des Kaufdatums. Siehe http://www.ekey.net.

ekey biometric systems GmbH garantiert 24 Monate ab Kaufdatum die Freiheit von Material- oder Verarbeitungsfehlern. Die Garantieleistung kann nur in dem Staat geltend gemacht werden, in welchem der Kauf stattgefunden hat. Das Produkt bedarf ausschließlich ekey Ersatz- und Zubehörteile.

Hinweise, Symbole und Abkürzungen

HINWEIS

Bezeichnet weiterführende Informationen und nützliche Hinweise.

GEFAHR

Bezeichnet eine unmittelbar drohende Gefahr, die zum Tod oder schwersten Verletzungen führt.

ACHTUNG

Bezeichnet einen möglichen Sachschaden, in deren Folge keine Personenschäden auftreten können.

Symbole:

1.	Schritt-für-Schritt-Handlungsanweisungen
	Verweise auf Abschnitte dieser Anleitung
	Verweise auf die Montageanleitung
	Verweise auf den Verkabelungsplan
▫	Auflistungen ohne festgelegte Reihenfolge, 1. Ebene
ekey home FS UP	Produktnamen

Abkürzungen und Begriffe:

AP	Aufputz
FAR	False Acceptance Rate
FRR	False Rejection Rate
FS	Fingerscanner
IN	integra
SE	Steuereinheit
UP	Unterputz
Fingerbild	Die aus dem Fingerbild gewonnenen biometrischen Informationen

Sicherheitshinweise

GEFAHR

Lebensgefahr durch Strom

Alle *ekey home* Geräte sind mit Schutzkleinspannung zu betreiben. Versorgen Sie sie ausschließlich mit Netzteilen der Schutzklasse 2 lt. VDE 0140-1.
Bei Missachtung besteht Lebensgefahr durch elektrischen Schlag. Nur Elektrofachkräfte dürfen den elektrischen Anschluss durchführen!

Sicherheit gegen Manipulation

Montieren Sie die Steuereinheit im sicheren Innenbereich. Sie vermeiden damit Manipulationen von außen.

Produktbeschreibung

System-übersicht

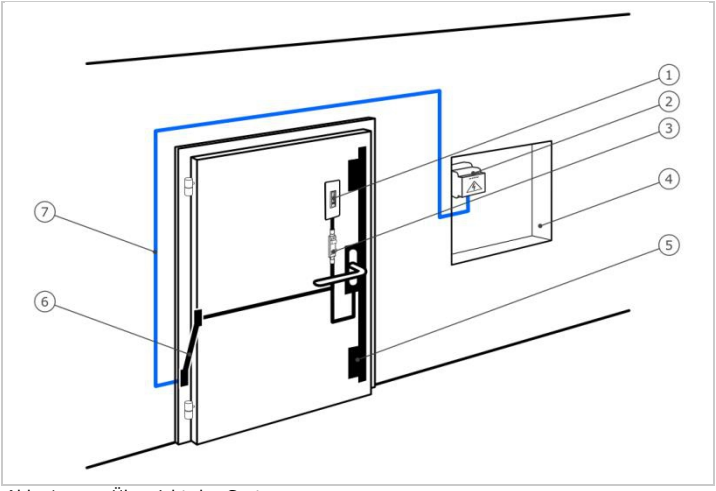

Abb. 1: Übersicht des Systems

1 Fingerscanner
2 Netzteil
3 Steuereinheit
4 E-Verteiler
5 Motorschloss
6 Kabelübergang
7 Verbindungskabel

Lieferumfang

- Fingerscanner;
- Steuereinheit;
- Bedienungs-, Montageanleitung, Verkabelungsplan;
- Optional: passendes Zubehör (Kabelübergang, Netzteil, Verbindungskabel, Abdeckungen, usw.).

Bestimmungs-gemäßer Gebrauch und Einsatzgebiet

Dieses Produkt ist ein Fingerscan-Zutrittssystem. Das System besteht aus Fingerscanner und Steuereinheit. Es ist in unterschiedlichen Bauformen und Komponentenkombinationen erhältlich. Es erfasst die Merkmale (Minutien) der Fingerlinien, vergleicht sie mit dem abgespeicherten Fingerbild und öffnet bei Übereinstimmung die Tür.

Das System dient primär der Öffnung von Haustüren, Wohnungstüren, Garagentore im Heim-, Gewerbe- und eingeschränkten Industriebereich.

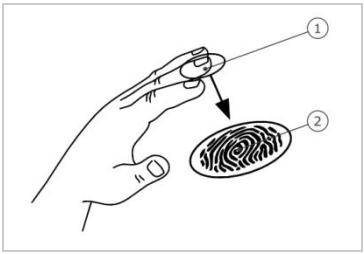

1 Vorderes Fingerglied
2 Fingerbild

Abb. 2: Fingerbild

Der Fingerscanner erfasst das Fingerbild durch einen Zeilensensor und wertet es aus. Er vergleicht das Ergebnis mit dem abgespeicherten Fingerbild. Der Fingerscanner arbeitet nur korrekt und zuverlässig mit den Papillarrillen des vorderen Fingergliedes. Ziehen Sie den Finger ruhig, gleichmäßig und in der richtigen Position über den Sensor.

Bedienelemente des Fingerscanners

Bedienelement	Funktion
Fingerführung	Finger aufnehmen durch „Finger ziehen", eine gleichmäßige Bewegung des Fingers nach unten über den Sensor.
Sensor	System programmieren durch „Finger Touch", eine kurze, schnelle Berührung des Sensors mit dem Finger.

Tabelle 1: Bedienelemente des Fingerscanners

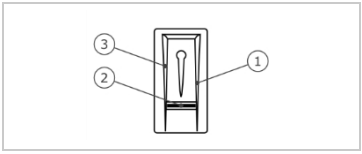

1 Rechte Führungskante
2 Sensor
3 Linke Führungskante

Abb. 3: Fingerführung

Richtige Bedienung des Fingerscanners

Fehlbedienungen schränken die Funktion des Fingerscanners ein.

„Finger ziehen“:

Schritt	Abbildung	Beschreibung
1.		Halten Sie den Finger gerade, legen Sie ihn mittig zwischen die Führungskanten auf. Verdrehen Sie ihn nicht.
2.		Legen Sie das Gelenk des vorderen Fingergliedes direkt auf den Sensor. Legen Sie den Finger flach auf die Fingerführung auf.
3.		Strecken Sie die benachbarten Finger aus.
4.		Bewegen Sie den Finger gleichmäßig nach unten über den Sensor. Bewegen Sie die ganze Hand mit. Ziehen Sie das vordere Fingerglied vollständig über den Sensor, um optimale Ergebnisse zu erzielen. Die Bewegung dauert ca. 1 s.

„Finger Touch“:

Schritt	Abbildung	Beschreibung
1.		Berühren Sie den Sensor kurz und schnell mit dem Finger.

Allgemeine Tipps für eine gute Qualität des Fingerbildes

- Zeige-, Mittel- und Ringfinger funktionieren am besten. Daumen und kleiner Finger funktionieren kaum oder gar nicht.
- Bei oft feuchten Fingern speichern Sie diese im feuchten Zustand ein.
- Kinderfinger funktionieren ab ca. 5 Jahren.

Optische Signale am Fingerscanner

Es gibt 2 Arten von LEDs:

- Status-LED für den Betriebsstatus;
- Funktions-LED für die Funktion des Gesamtsystems.

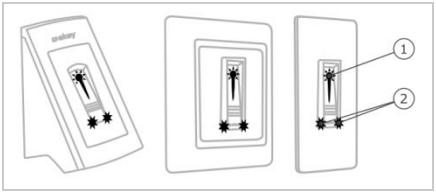

1 Status-LED
2 Funktions-LEDs

Abb. 4: Optische Signale am Fingerscanner

Steuer-einheiten

Die Steuereinheiten gibt es in 2 Bauformen. Sie können nur einen Fingerscanner pro Steuereinheit betreiben. Jeder Fingerscanner arbeitet mit jeder Steuereinheit.

Produktname	***ekey home SE mini 1***	***ekey home SE micro 1***
Abbildung		
Montageart	Hutschienenmontage 1 Relais, 1 Eingang	Integration in Türen 1 Relais, 1 Eingang

Tabelle 2: Steuereinheit Bauformen

Funktion der Steuereinheit

Die Steuereinheit ist die Aktoreinheit des Systems. Sie schaltet ein oder mehrere Relais.

Bedienelemente und optische Signale an der Steuereinheit

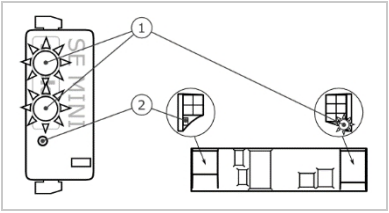

1 Status-LED
2 Taste

Abb. 5: Übersicht der *ekey home SE mini 1* und der *ekey home SE micro 1*

ekey home Steuereinheit mini 1: Die obere Status-LED zeigt an, ob die Steuereinheit mit dem Fingerscanner gekoppelt ist. Die untere Status-LED zeigt an, dass das Relais schaltet.

ekey home Steuereinheit micro 1: Die LED zeigt an, ob die Steuereinheit mit dem Fingerscanner gekoppelt ist und ob das Relais schaltet.

Tastenbedienung	Funktion
Taste 1 s gedrückt halten.	Koppelung Steuereinheit/Fingerscanner.
Taste 4 s gedrückt halten.	Reset auf Werkseinstellung.

Tabelle 3: Tastenbedienung der *ekey home SE mini 1*

Tastenbedienung	Funktion
Taste 4 s gedrückt halten.	Reset auf Werkseinstellung.

Tabelle 4: Tastenbedienung der *ekey home SE micro 1*

Die Koppelung Steuereinheit/Fingerscanner erfolgt bei der *ekey home Steuereinheit micro* 1 automatisch, auch nach einem Fingerscanner-Tausch.

Technische Daten

Bezeichnung	Einheit	Werte
Versorgung	VDC	*AP*, *IN*: 8-24 *UP*: 12-24
Leistungsaufnahme	W	Heizung aus: 1 Heizung ein: 3
Temperaturbereich	°C	*AP, IN*:-25 bis +70 *UP*:-20 bis +70
Speicher	Finger	99
Sicherheit	FAR FRR	1:10.000.000 1:100
Schutzart	IP	*AP, IN*: 54 (frontseitig) *UP*: 33/43/64 (je nach Einbau)
Geschwindigkeit	s	1-2
Lebensdauer	Fingerscans	ca. 10 Mio.

Tabelle 5: Technische Daten: *ekey home Fingerscanner*

Bezeichnung	Einheit	Werte	
		ekey home SE mini 1	***ekey home SE micro 1***
Versorgung	VDC	8-24	8-24
Leistungsaufnahme	W	ca. 1	ca. 1
Relais	Anzahl	1	1

Bezeichnung	Einheit	Werte	
Schaltleistung Relais	VAC/A VDC/A	42/2	42/2
Temperaturbereich	°C	-20 bis +70	-25 bis +60
Schutzart	IP	20	20
Digitale Eingänge (nur potentialfreier Kontakt anschließbar)	Anzahl	1	1

Tabelle 6: Technische Daten: *ekey home Steuereinheit mini 1* und *ekey home Steuereinheit micro 1*

Installation

ACHTUNG

Montieren und verkabeln Sie das Produkt richtig, bevor Sie es mit Strom versorgen.
Mögliche Sachschäden!
Stellen Sie die Verbindung zur Netzversorgung noch nicht her!

Montieren Sie das System laut mitgelieferter Montageanleitung.

Verkabeln Sie das System laut mitgeliefertem Verkabelungsplan.

Schritt	Handlung	Anzeige	
1.	Stellen Sie den Montagezustand der Geräte sicher. Schließen Sie die Abdeckungen.		-
2.	Verbinden Sie das Netzteil mit der Netzspannung.		Obere Status-LED der *ekey home SE mini 1* blinkt rot bzw. LED der *ekey home SE micro 1* blinkt grün: Werkseinstellung.
3.	Keine Handlung notwendig.		Status-LED des Fingerscanners blinkt orange: Werkseinstellung.
4.	Falls keine LEDs leuchten, prüfen Sie die Verkabelung und die Stromversorgung.		-

Inbetriebnahme

Geräte in Betrieb nehmen

Die Inbetriebnahme der Geräte ermöglicht die Einspeicherung der Adminfinger bzw. die Koppelung zwischen dem *ekey home Fingerscanner integra 2.0 Bluetooth* und der Steuereinheit. Die Adminfinger dienen der Programmierung des Systems. Sie können aber auch, wie die Nutzerfinger, Türen öffnen. Die untenstehenden Schritte gelten nur für die *ekey home SE mini 1*. Bei der *ekey home SE micro 1* erfolgen diese Schritte automatisch.

Schritt	Handlung	Beschreibung	Anzeige	
1.		Betätigen Sie die Taste mit dem Betätigungsstab und halten Sie sie für 1 s gedrückt.		Obere Status-LED blinkt grün.
2.	Keine Handlung notwendig.			Status-LED blinkt blau

HINWEIS

Sie können die Verkabelung des Systems im Testmodus überprüfen, solange Sie keine Adminfinger aufgenommen haben: Legen Sie nach dem Verbinden mit der Netzspannung innerhalb von 10 min und länger als 3 s einen Finger auf den Fingerscanner. Nehmen Sie den Finger innerhalb der nächsten 5 s vom Sensor ab. Das Relais schaltet. Wenn Sie den Finger länger am Sensor lassen, dann schaltet das Relais nicht. Sie dürfen Ihren Finger insgesamt maximal 8 s am Sensor auflegen.

Der Fingerscanner ist bereit für die Aufnahme der Adminfinger bzw. für die Koppelung zwischen Fingerscanner und Smartphone bzw. Tablet, falls Sie einen *ekey home Fingerscanner integra 2.0 Bluetooth* verwenden. Der *ekey home Fingerscanner integra 2.0 Bluetooth* kann mit einem Smartphone bzw. Tablet via *ekey home App* ohne Adminfinger konfiguriert werden.

Die Aufnahme der Adminfinger wird nicht abgebrochen, solange Sie innerhalb von 30 s den ersten Adminfinger über den Sensor ziehen.

Siehe Adminfinger einspeichern und Normalbetrieb herstellen, Seite 12.

Smartphone- bzw. Tablet-Koppelung durchführen und Normalbetrieb herstellen

Durch die Koppelung zwischen dem *ekey home Fingerscanner integra 2.0 Bluetooth* und der Steuereinheit wird das System für die Programmierung und Verwaltung des Systems vorbereitet. Für die Koppelung benötigen Sie Sicherheitscodes. Der werkseitige Koppelungscode bzw. App Sicherheitscode ist 9999. Sie können mehrere Smartphones bzw. Tablets durch den gleichen Sicherheitscode mit dem Fingerscanner koppeln.

App herunterladen

Die App ist in Google Play und im App Store zu finden. Geben Sie dazu den Suchbegriff ekey home App, am besten mit Anführungszeichen ein.

GET IT ON Google play | Download on the App Store

HINWEIS

Sie müssen den Koppelungscode aus Sicherheitsgründen bei der ersten Koppelung auf einen 6-stelligen Koppelungscode ändern.

Schritt	Handlung	Beschreibung	Anzeige	
1.		Starten Sie die *ekey home App*.	-	-
2.	Laut Anweisungen am Display	Koppeln Sie das Smartphone bzw. den Tablet mit dem Fingerscanner.		Status-LED leuchtet blau.

Die Koppelung zwischen Fingerscanner und Smartphone bzw. Tablet wurde durchgeführt. Das System befindet sich im Normalbetrieb. Sie können nun mit der Programmierung und Verwaltung des Fingerscan-Zutrittssystems via Smartphone bzw. Tablet beginnen.

Mehrere Fingerscanner Bluetooth verwalten

Die *ekey home App* ermöglicht das Verwalten von mehreren *ekey Fingerscanner integra 2.0 Bluetooth*. Um zwischen zwei Fingerscannern zu wechseln, müssen Sie die Koppelung zwischen Fingerscanner und Smartphone bzw. Tablet zurücksetzen.

HINWEIS

Beim Zurücksetzen der Koppelung werden die gespeicherten Relaisnamen und Benutzerbilder gelöscht. Die Benutzernamen und Berechtigungen bleiben am Fingerscanner gespeichert.

Schritt	Handlungsanweisung
1.	Starten Sie die *ekey home App*.
2.	Wählen Sie **ADMINISTRATION** aus.
3.	Wählen Sie **KOPPELUNG ZURÜCKSETZEN** aus.
4.	Bestätigen Sie das Zurücksetzen mit Fortfahren.

Die Koppelung zwischen Fingerscanner und Smartphone bzw. Tablet wurde zurückgesetzt. Nun können Sie einen anderen *ekey home Fingerscanner integra 2.0 Bluetooth* koppeln.

Siehe Smartphone-bzw. Tablet-Koppelung durchführen und Normalbetrieb herstellen, Seite 10.

Adminfinger einspeichern und Normalbetrieb herstellen

Sie müssen 4 Adminfinger einspeichern. Wir empfehlen, von 2 verschiedenen Personen jeweils 2 Finger einzuspeichern.

Schritt	Handlung	Beschreibung	Anzeige	
1.		Führen Sie drei Finger Touches innerhalb von 5 s am Sensor durch. Damit steigen Sie in das Admin-Menü ein.		Status-LED leuchtet orange, Funktions-LEDs blinken grün.
2.		Ziehen Sie Adminfinger 1 über den Sensor, um ihn aufzunehmen. Wiederholen Sie diesen Schritt mindestens 2-mal. Zwischen jedem einzelnen Fingerziehen leuchtet der Fingerscanner orange, solange die Fingeraufnahme nicht abgeschlossen ist. Während der Fingeraufnahme (der erste Finger wurde schon über den Sensor gezogen) dürfen zwischen den einzelnen Fingeraufnahmen maximal 10 s vergehen. Die Aufnahme des Fingers wird sonst abgebrochen.		Status-LED leuchtet grün/Alle LEDs leuchten grün.
				Status-LED und Funktions-LED links leuchten grün.
				Status-LED leuchtet rot/Alle LEDs leuchten rot.
				Status-LED leuchtet grün, Funktions-LEDs leuchten rot.
		Die Qualität des Fingerbildes reicht aus. Sie kann aber eventuell durch weiteres Fingerziehen verbessert werden. Wird nach 6 Fingerbildern keine sehr gute Qualität erreicht ( ), wird der Finger auch mit einer guten Qualität akzeptiert.		
		Adminfinger 1 wurde nicht gespeichert. Ziehen Sie diesen Finger nochmals über den Sensor.	-	-

Schritt	Handlung	Beschreibung	Anzeige	
3.	Keine Handlung notwendig.	-		Status-LED leuchtet orange, Funktions-LEDs blinken grün.
4.		Führen Sie Schritte 2 und 3 auch mit Adminfinger 2, 3 und 4 aus, um Adminfinger 2, 3 und 4 aufzunehmen.		Status-LED leuchtet blau.

Alle Adminfinger wurden gespeichert. Das System befindet sich im Normalbetrieb.

HINWEIS

Bei einem Neustart des Fingerscanners, wenn dieser im Adminmodus ist, keine Benutzerfinger und weniger als 4 Adminfinger vorhanden sind, werden alle Adminfinger gelöscht bzw. wird der Koppelungscode auf 9999 zurückgesetzt.

Nutzerfinger einspeichern

Das System erlaubt das Einlernen von maximal 99 Nutzerfingern.

Ein Nutzerfinger ist ein Finger, mit dem eine Aktion auf der Steuereinheit ausgelöst wird, z. B. das Öffnen einer Tür. Wir empfehlen, jeweils 2 Finger einzuspeichern.

Das System befindet sich im Normalbetrieb.

Schritt	Handlung	Beschreibung	Anzeige	
1.		Führen Sie drei Finger Touches am Sensor durch. Damit steigen Sie in das Admin-Menü ein.		Status-LED leuchtet blau, Funktions-LEDs leuchten abwechselnd grün.
2.		Ziehen Sie einen beliebigen Adminfinger über den Sensor.		Status-LED leuchtet blau, Funktions-LEDs blinken grün.
				Status-LED leuchtet rot.
		Der Adminfinger wurde nicht erkannt. Ziehen Sie diesen Finger nochmals über den Sensor.	-	-
3.		Führen Sie einen Finger Touch am Sensor innerhalb von 5 s durch.		Status-LED leuchtet orange.

Schritt	Handlung	Beschreibung	Anzeige	
4.		Ziehen Sie den Nutzerfinger über den Sensor, um ihn aufzunehmen. Wiederholen Sie diesen Schritt mindestens 2-mal. Zwischen jedem einzelnen Fingerziehen leuchtet der Fingerscanner orange, solange die Fingeraufnahme nicht abgeschlossen ist. Während der Fingeraufnahme (der erste Finger wurde schon über den Sensor gezogen) dürfen zwischen den einzelnen Fingeraufnahmen. maximal 10 s vergehen. Die Aufnahme des Fingers wird sonst abgebrochen.		Status-LED leuchtet grün/Alle LEDs leuchten grün.
				Status-LED und Funktions-LED links leuchten grün.
				Status-LED leuchtet rot/Alle LEDs leuchten rot.
				Status-LED leuchtet grün, Funktions-LEDs leuchten rot.
		Die Qualität des Fingerbildes reicht aus. Sie kann aber eventuell durch weiteres Fingerziehen verbessert werden.		
		Der Nutzerfinger wurde nicht aufgenommen. Wiederholen Sie den Vorgang ab Schritt 1. Nach 10 Scans wird die Fingeraufnahme abgebrochen.	-	-
5.	Keine Handlung notwendig.	-		Status-LED leuchtet blau.

Der Nutzerfinger wurde gespeichert. Das System befindet sich im Normalbetrieb.

Anwendung

Tür öffnen

Der Hauptanwendungszweck des Produktes ist die Türöffnung. Diese kann mit dem Fingerscanner oder mit dem digitalen Eingang erfolgen. Das System befindet sich im Normalbetrieb.

Mit dem Fingerscanner

Schritt	Handlung	Beschreibung	Anzeige	
1.		Ziehen Sie einen eingespeicherten Nutzerfinger über den Sensor.		Status-LED leuchtet grün.
				Status-LED leuchtet rot.
		Der Nutzerfinger wurde nicht erkannt. Wiederholen Sie Schritt 1.	-	-
2.	Keine Handlung notwendig.	Die Tür geht auf.		Status-LED leuchtet blau.

Das System befindet sich im Normalbetrieb.

Mit dem digitalen Eingang (Türtasterfunktion)

Sie können die Tür auch über den digitalen Eingang (PIN 7, 8) der *ekey home SE mini 1* und der *ekey home SE micro 1* öffnen. Das Relais schaltet für mindestens 3 s. Wird der digitale Eingang länger als 3 s aktiviert, dann schaltet das Relais für die Dauer, solange der Eingang aktiv ist.

HINWEIS

Die Fernöffnung ist nicht mehr möglich, falls für mehr als 20 s der Kurzschluss der Pins nach dem Zurücksetzen auf Werkseinstellung nicht entfernt wurde oder ein elektronischer Defekt vorliegt. Die LED signalisiert diesen Status folgendermaßen: 3 s ein, 1 s aus, 1 s ein, 1 s aus, 3 s ein.

Siehe Über den digitalen Eingang (nur *ekey home Steuereinheit micro 1*), Seite 19.

Nutzerfinger löschen

Sie können einzelne Finger eines Nutzers nur löschen, wenn die Person noch anwesend ist.

Das System befindet sich im Normalbetrieb.

Schritt	Handlung	Beschreibung	Anzeige	
1.		Führen Sie drei Finger Touches am Sensor durch. Damit steigen Sie in das Admin-Menü ein.		Status-LED leuchtet blau, Funktions-LEDs leuchten abwechselnd grün.
2.		Ziehen Sie einen beliebigen Adminfinger über den Sensor.		Status-LED leuchtet blau, Funktions-LEDs blinken grün.
				Status-LED leuchtet rot.
		Der Adminfinger wurde nicht erkannt. Wiederholen Sie Schritt 1.	-	-
3.		Warten Sie 5 s.		Status-LED leuchtet blau, Funktions-LEDs blinken rot/grün.
4.		Führen Sie einen Finger Touch am Sensor durch.		Status-LED leuchtet blau, Funktions-LEDs leuchten links rot, rechts grün.
5.		Ziehen Sie den zu löschenden Nutzerfinger über den Sensor.		Status-LED blinkt rot, Funktions-LEDs leuchten links rot, rechts grün.
6.	Keine Handlung notwendig.	-		Status-LED leuchtet blau.

Der Nutzerfinger wurde gelöscht. Das System befindet sich im Normalbetrieb.

Alle Nutzerfinger löschen

Es werden alle im System gespeicherten Nutzerfinger gelöscht. Die Adminfinger bleiben erhalten.

Das System befindet sich im Normalbetrieb.

Schritt	Handlung	Beschreibung	Anzeige	
1.		Führen Sie drei Finger Touches am Sensor durch. Damit steigen Sie in das Admin-Menü ein.		Status-LED leuchtet blau, Funktions-LEDs leuchten abwechselnd grün.
2.		Ziehen Sie einen beliebigen Adminfinger über den Sensor.		Status-LED leuchtet blau, Funktions-LEDs blinken grün.
				Status-LED leuchtet rot.
		Der Adminfinger wurde nicht erkannt. Wiederholen Sie Schritt 1.	-	-
3.		Warten Sie 5 s.		Status-LED leuchtet blau, Funktions-LEDs blinken rot/grün.
4.		Führen Sie einen Finger Touch am Sensor durch.		Status-LED leuchtet blau, Funktions-LEDs leuchten links rot, rechts grün.
5.		Ziehen Sie den gleichen Adminfinger wie in Schritt 1 über den Sensor.		Status-LED blinkt rot/orange, Funktions-LEDs blinken grün.
6.	Keine Handlung notwendig.	-		Status-LED leuchtet blau.
7.		Ziehen Sie zur Überprüfung einen beliebigen Nutzerfinger über den Sensor. Es darf kein Finger mehr eine Freigabe erhalten.		Status-LED leuchtet rot.
8.	Keine Handlung notwendig.	-		Status-LED leuchtet blau.

Alle Nutzerfinger wurden gelöscht. Das System befindet sich im Normalbetrieb.

System vor Smartphone- bzw. Tablet-Verlust schützen

Wenn Sie Ihr Smartphone bzw. Ihren Tablet verloren haben, können Sie mit Hilfe eines zweiten Smartphones bzw. Tablets den Koppelungscode ändern. Durch den neuen Koppelungscode unterbinden Sie den Verbindungsaufbau des verlorenen Smartphones bzw. Tablets.

Schritt	Handlungsanweisung
1.	Starten Sie die *ekey home App* am zweiten Smartphone bzw. Tablet.
2.	Koppeln Sie das zweite Smartphone bzw. den zweiten Tablet mit dem Fingerscanner.
3.	Wählen Sie **ADMINISTRATION** aus.
4.	Wählen Sie **SICHERHEITSCODES ÄNDERN** aus.
5.	Geben Sie einen neuen 6-stelligen Koppelungscode ein.
6.	Bestätigen Sie die Eingabe mit Ändern.

Der Koppelungscode im System wurde geändert. Das verlorene Smartphone bzw. der verlorene Tablet kann nun keine Verbindung mehr zum *ekey home Fingerscanner integra 2.0 Bluetooth* aufbauen. Ihr System ist wieder sicher vor Zugriffen unberechtigter Personen.

System auf Werks-einstellung zurücksetzen

Sie können das System entweder über den Fingerscanner, die Steuereinheit oder den digitalen Eingang (nur *ekey home Steuereinheit micro 1*) auf Werkseinstellung zurücksetzen. Suchen Sie das Gerät aus, welches am leichtesten zugänglich ist.

Über den Fingerscanner

Der Fingerscanner wird auf Werkseinstellung zurückgesetzt. Es werden alle Nutzer- und Adminfinger unwiederbringlich gelöscht.

Das System befindet sich im Normalbetrieb.

Schritt	Handlung	Beschreibung	Anzeige	
1.		Führen Sie drei Finger Touches am Sensor durch. Damit steigen Sie in das Admin-Menü ein.		Status-LED leuchtet blau, Funktions-LEDs leuchten abwechselnd grün.
2.		Ziehen Sie einen beliebigen Adminfinger über den Sensor.		Status-LED leuchtet blau, Funktions-LEDs blinken grün.
				Status-LED leuchtet rot.
		Der Adminfinger wurde nicht erkannt. Wiederholen Sie Schritt 1.	-	-
3.		Warten Sie 5 s.		Status-LED leuchtet blau, Funktions-LEDs blinken rot/grün.

Schritt	Handlung	Beschreibung	Anzeige	
4.		Führen Sie einen Finger Touch am Sensor durch.		Status-LED leuchtet blau, Funktions-LEDs leuchten links rot, rechts grün.
5.		Ziehen Sie einen anderen Adminfinger als in Schritt 2 über den Sensor.		Status-LED bllinkt grün, Funktions-LEDs blinken rot.
6.		Warten Sie 5 s.		Status-LED blinkt blau.
7.	Keine Handlung notwendig.	-		Obere Status-LED der *ekey home SE mini 1* blinkt rot bzw. LED der *ekey home SE micro 1* blinkt grün.

Der Fingerscanner wurde auf Werkseinstellung zurückgesetzt. Sie können nun das System wieder in Betrieb nehmen.

Über die Steuereinheit

Das Zurücksetzen auf Werkseinstellung wird über die Steuereinheit ausgelöst.

Schritt	Handlung	Beschreibung	Anzeige	
1.	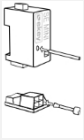	Betätigen Sie die Taste mit dem Betätigungsstab (*ekey home SE mini 1*) oder mit einem kleinen Schraubendreher (*ekey home SE micro 1*) für mindestens 4 s.		Status-LED blinkt orange.
2.	Keine Handlung notwendig.	-		Obere Status-LED der *ekey home SE mini 1* blinkt rot bzw. LED der *ekey home SE micro 1* blinkt grün.

Die Steuereinheit wurde auf Werkseinstellung zurückgesetzt. Sie können nun das System wieder in Betrieb nehmen.

Über den digitalen Eingang (nur *ekey home Steuereinheit micro 1*)

Das Zurücksetzen auf Werkseinstellung wird über den digitalen Eingang ausgelöst.

Schritt	Beschreibung
1.	Trennen Sie die *ekey home SE micro 1* von der Netzspannung.
2.	Drücken Sie den Türschalter und halten Sie ihn gedrückt oder schließen Sie die Pins des digitalen Inputs kurz und halten Sie sie im Kurzschluss.
3.	Verbinden Sie die *ekey home SE micro 1* mit der Netzspannung.
4.	Halten Sie den Türschalter gedrückt oder halten Sie die Pins des digitalen Inputs im Kurzschluss für mindestens 5 s.
5.	Lassen Sie den Türschalter los oder entfernen Sie den Kurzschluss. Drücken Sie den Türschalter oder schließen Sie die Pins des digitalen Inputs kurz innerhalb von 5 s für mindestens 500 ms.

Der Fingerscanner und die Steuereinheit wurden auf Werkseinstellung zurückgesetzt. Sie können nun das System wieder in Betrieb nehmen.

Siehe Geräte in Betrieb nehmen, Seite 10.

Software updaten

Wir verbessern unsere Produkte ständig und statten sie mit neuen Funktionen aus. Sie können ein Software-Update auf dem Fingerscanner und auf der Steuereinheit entsprechend durchführen. Nähere Informationen erhalten Sie von Ihrem Fachhändler.

Fehleranzeigen und -behebung

Anzeige	Bedeutung	Abhilfe
Status-LED leuchtet rot.	Der Finger wurde nicht erkannt	Ziehen Sie den Finger nochmals über den Sensor.
	Der Fingerscanner leuchtet sofort rot. Keine Finger sind gespeichert.	Speichern Sie mindestens einen Finger ein.

Falls diese Abhilfen das Problem nicht lösen, kontaktieren Sie Ihren Händler. Falls das System zu ekey biometric systems GmbH eingeschickt werden muss, achten Sie auf eine sachgemäße Verpackung. Eine unsachgemäße Verpackung kann Gewährleistungsansprüche gefährden.

Instandhaltung

Das System ist grundsätzlich wartungsfrei. Die Sensorfläche ist aufgrund der immer wiederkehrenden Verwendung (Finger ziehen) praktisch selbstreinigend. Falls der Fingerscanner trotzdem verschmutzt, reinigen Sie ihn mit einem feuchten (nicht nassen), nicht kratzenden Tuch. Verwenden Sie reines Wasser ohne Reinigungsmittelzusätze. Gehen Sie behutsam im Sensorflächenbereich vor.

Demontage und Entsorgung

Gem. Richtlinie 2002/96/EG des Europäischen Parlaments und des Rates vom 27. Januar 2003 über das Inverkehrbringen, die Rücknahme und die umweltfreundliche Entsorgung von Elektro- und Elektronikgeräte (WEEE) sind nach dem 13.08.2005 gelieferten Elektro- und Elektronik-Altgeräte der Wiederverwertung zuzuführen und dürfen nicht im Hausmüll entsorgt werden. Da die Entsorgungsvorschriften innerhalb der EU von Land zu Land unterschiedlich sein können, sprechen Sie Ihren Fachhändler im Bedarfsfall an.

Konformitätserklärung

Hiermit erklärt ekey biometric systems GmbH, dass das Produkt den einschlägigen Bestimmungen der Richtlinie Elektromagnetische Verträglichkeit 2004/108/EG der Europäischen Union entspricht. Den vollständigen Text der Konformitätserklärungen finden Sie unter http://www.ekey.net/downloads.

Urheberschutz

Copyright © 2014 ekey biometric systems GmbH.

Inhalte, Artwork und alle enthaltenen Ideen dieser Bedienungsanleitung unterliegen den geltenden Urheberrechtsgesetzen. Eine Übermittlung, Überlassung oder Weitergabe dieses Inhalts oder Teilen daraus an Dritte bedarf der vorherigen schriftlichen Zustimmung von ekey biometric systems GmbH. Original-Dokumentation.

Österreich
ekey biometric systems GmbH
Lunzerstraße 89, A-4030 Linz
Tel.: +43 732 890 500 2500
office@ekey.net

Schweiz & Liechtenstein
ekey biometric systems Est.
Landstrasse 79, FL-9490 Vaduz
Tel.: +41 71 560 54 80
office@ekey.ch

Italien
ekey biometric systems Srl.
Weinbergweg, 35/A, I-39100 Bozen
Tel.: +39 0471 922 712
italia@ekey.net

Deutschland
ekey biometric systems Deutschland GmbH
Liebigstraße 18, D-61130 Nidderau
Tel.: +49 6187 906 960
deutschland@ekey.net

Region Adria Ost
ekey biometric systems d.o.o.
Vodovodna cesta 99, SLO-1000 Ljubljana
Tel.: +386 1 530 94 89
info@ekey.si

TÜV AUSTRIA
ZERTIFIZIERT
EN ISO 9001
ZERTIFIKAT NR. 20 100 112006655
TÜV AUSTRIA CERT GMBH

801886

ID 132/340: Version 2, 25.07.2014

www.ekey.net

Made in Austria